ROPOX
Better ways to better days

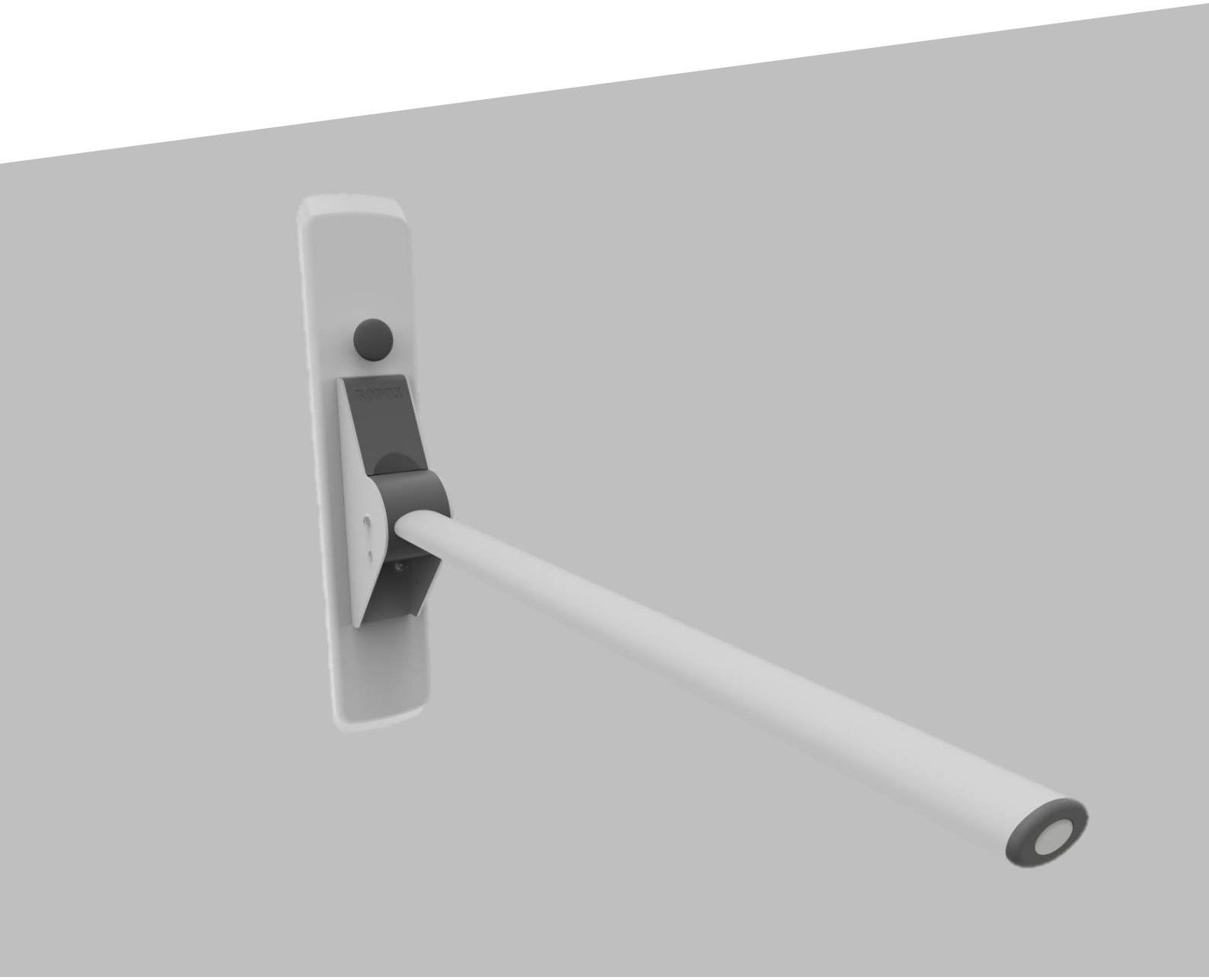

# Height-adjustable Unit

## for Ropox Toilet Support Arms

User Manual and Mounting Instructions

Keep this manual with the product at all times

PDF 6142 / Rev 001

# Contents

**CONTENTS** ..... **2**
**USER MANUAL** ..... **3**
**MOUNTING INSTRUCTIONS** ..... **7**
**SERVICE INFORMATION** ..... **11**
**SPARE PARTS** ..... **12**
**COMPLAINTS** ..... **133**

It is important to read this manual prior to mounting and use

© ROPOX 2016

# General product information

Height-adjustable Unit for Ropox Toilet Support Arms offers easy adjustment of the Ropox toilet support arms and provides optimum comfort for the user.

## Technical data

| | |
|---|---|
| **Product name:** | Height-adjustable Unit for Ropox Toilet Support |
| **Item number:** | 40-40907 |
| | |
| **Adjustment range:** | 120 mm |
| **Materials:** | Wall bracket: Surface-treated steel<br>Cover: ABS<br>Strips: PVC<br>Knob: Aluminium |
| **Surface treatment:** | Knob: Powder-coating<br>Steel: Blue chromate |
| **Max. load:** | Load tested in accordance with DS/ISO 17966, the max. user weight is 325kg. |
| **Unit weight:** | 4 kg (excl. of toilet support arm) |
| **Application temperature:** | 10-40° C |
| **Air humidity:** | 5-85 % (non-condensing) |
| **Manufacturer** | Ropox A/S<br>DK-4700 Næstved,<br>Tel.: +45 55 75 05 00<br>E-mail: info@ropox.dk |

CE

This product has CE marking and has been tested according to the European standards for assistive technology products DS/ISO 17966. The product meets the relevant requirements of the Medical Devices Directive 93/42/EEC and is in the lowest risk class 1.

© ROPOX 2016

# Application

The unit is used to adjust the height of toilet support arms. It has been designed to ensure easy adjustment without the use of tools. The height can be adjusted by pulling the lever and placing the toilet support arm in the required height. The arm is locked automatically when you let go of the lever.

**Height adjustment by means of lever**

By pulling the lever, the toilet support arm can be adjusted 120 mm in height at increments of 15 mm.

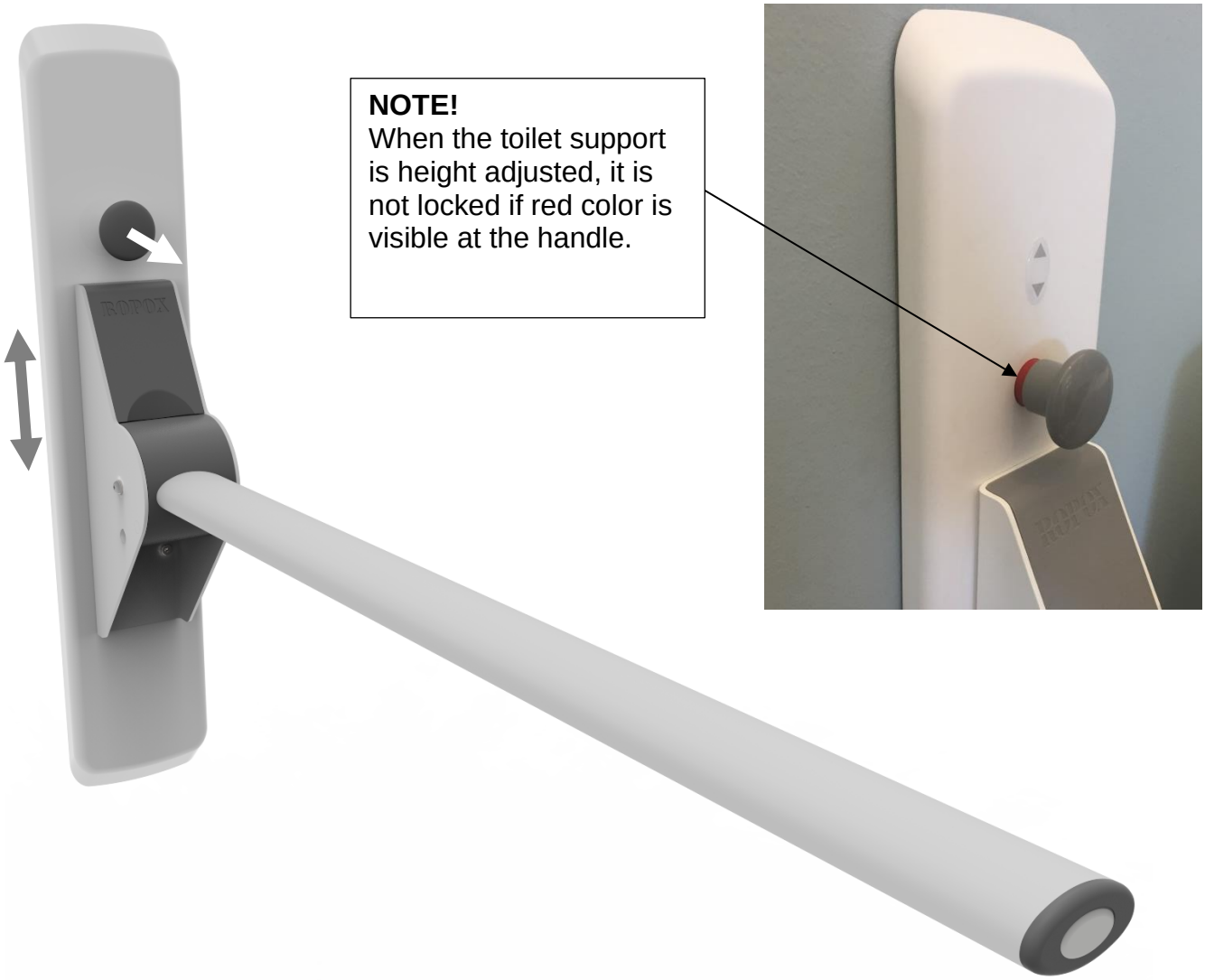


© ROPOX 2016

## Cleaning

The unit may get dirty during use and it is very important to clean it as described in these instructions.

Simply wipe the unit with a wrung cloth with lukewarm water and a customary cleaning agent. Do not use etching/grinding liquids or grinding cloths, brushes or sponges.

Disinfection of the unit may be made using customary disinfectants.

## Label

Each unit has a label of its own. This label contains important information to be stated in connection with inquiries to the supplier.

## Symbols:

The user manual must be read prior to use.

Waste must be sorted – if possible for recycling.

Ropox is the manufacturer of this product.

CE marking. This product meets the requirements for *General Safety and Functionality* of the relevant EU Directives and Standards.

© ROPOX 2016

## Safety in use

- The unit should only be operated by persons who have read and understood these instructions.
- Always use the unit in a manner excluding the risk of damage to persons or property. The person operating the unit is responsible for avoiding damage or injury.
- Modifications, which may influence the operation or construction of the Ropox height adjustment unit are now allowed.
- Installation, service and repairs should only be carried out by competent personnel.
- During inspections, service or repairs, load must be removed from the unit.

© ROPOX 2016

# Installation interfaces

### Location of upper holes

The location depends on the type of the toilet support arm. All dimensions are in mm and based on a fixed height to the top of the toilet support arm of 800mm +/- 60mm above the floor. If a change of this dimension is required, the recommended dimensions must be changed accordingly.

| Wave | Straight |
|---|---|
| 40-40115 | 40-40110 |
| 40-40125 | 40-40120 |
| 40-40145 | 40-40140 |

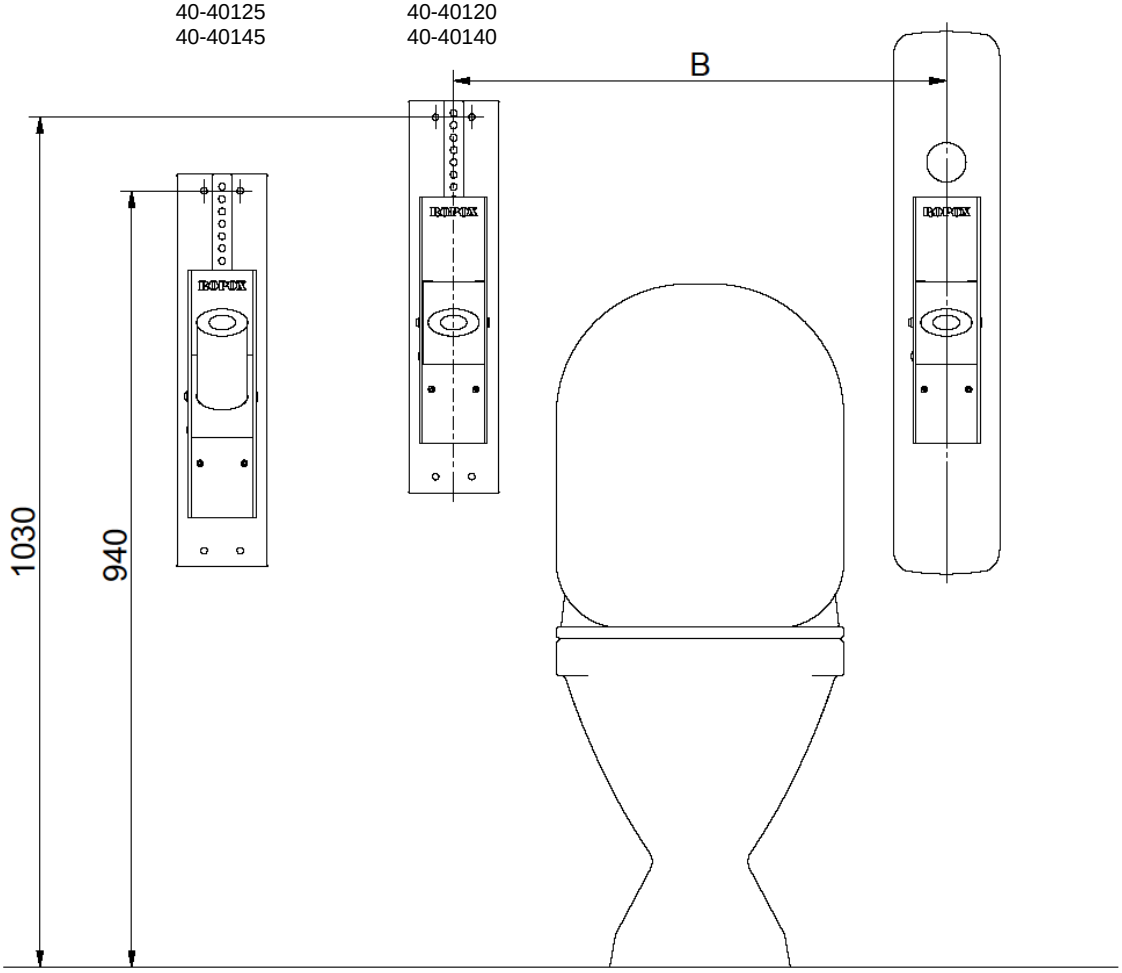


### The distance B

The distance between the toilet support arms depends on the standard applied.

| According to standard | B |
|---|---|
| DS 3028 | 660 mm (600 mm in between the arms) |
| DIN 18040-1 | 712-762 mm |

© ROPOX 2016

## Installation interfaces

**Reinforcement of wall** **Location of holes** **Cover**

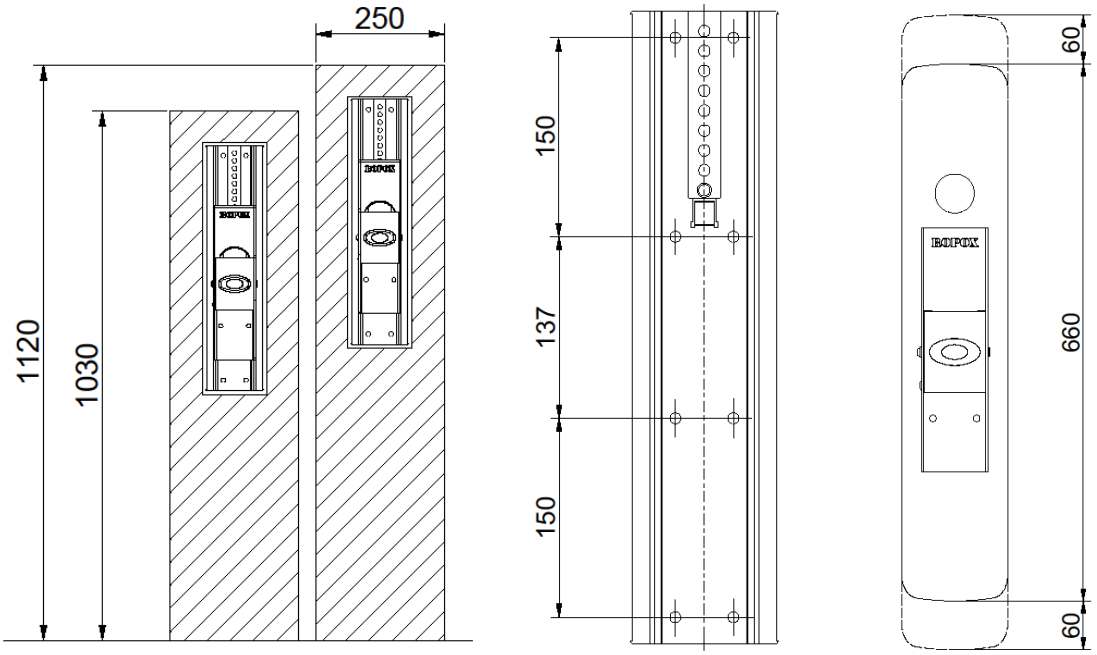


The hatched area is the minimum area for reinforcement of the wall. Reinforcement from floor to ceiling is advisable. The holes are measured on the basis of the upper holes of the wall bracket and the location depends of the type of toilet support arm to be used. It must be ensured that the cover can move 60mm upward and downward.

The wall must be made of a material suited for screw mounting and approved for damp rooms. The unit is supplied with a set of eight screws and rawlplugs suitable for mounting on a concrete wall. The fitter should always consider the material, condition and strength of the wall and use screws and rawlplugs suitable for the specific wall type.

| Toilet support arms | Max. User weight according to DS/EN 12182 | Max. tensile load of upper screws |
|---|---|---|
| 40-40110 | 190 kg | 80 kg |
| 40-40115 | 190 kg | 80 kg |
| 40-40140 | 385 kg* | 160 kg |
| 40-40145 | 385 kg* | 160 kg |
| 40-40150 | 255 kg | 90 kg |
| 40-40151 | 255 kg | 90 kg |
| 40-40152 | 385 kg* | 160 kg |

*Note that height adjustment can only handle 325 kg

© ROPOX 2016

# Mounting instructions

## 40-40907

**Note:**
Mounting of screws in the wall must always be made considering the strength and nature of the specific wall. The screws provided are intended as a guide for mounting on a reinforced wall considering the max. screw loads stated in the mounting

**Note:**
For location of the upper holes, see installation interfaces

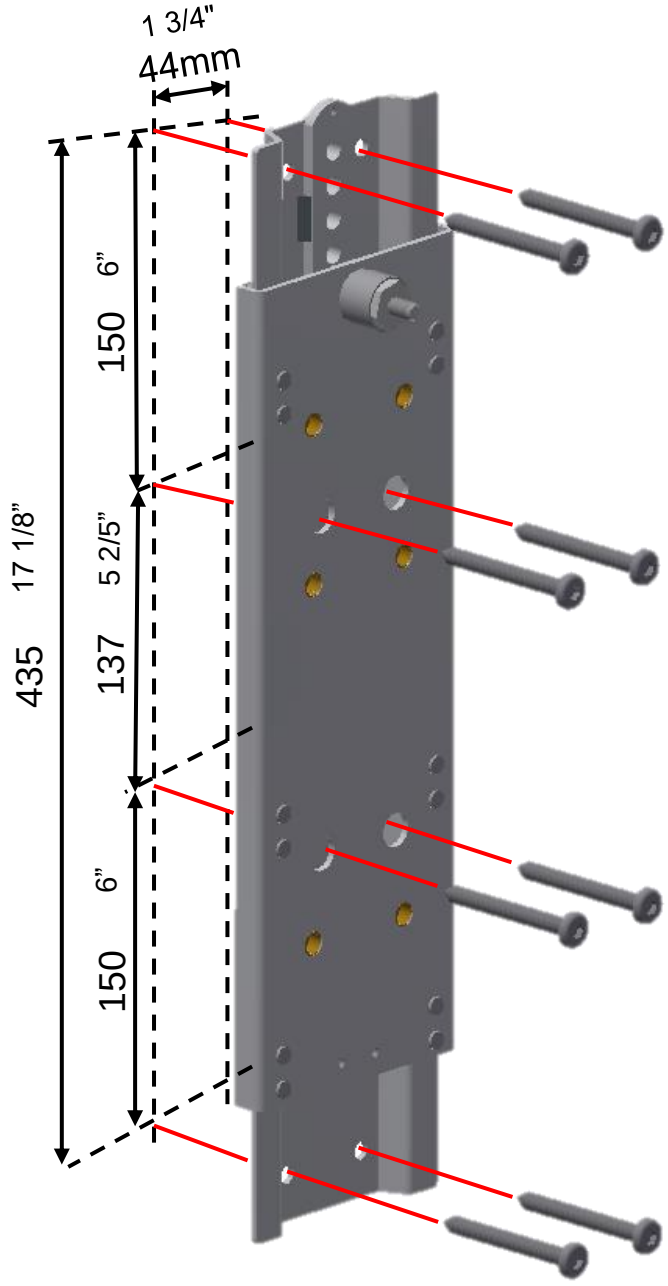


**Recommended:**
**8 x 7,5x72**
**8 x rawlplugs**

© ROPOX 2016

# Mounting instructions

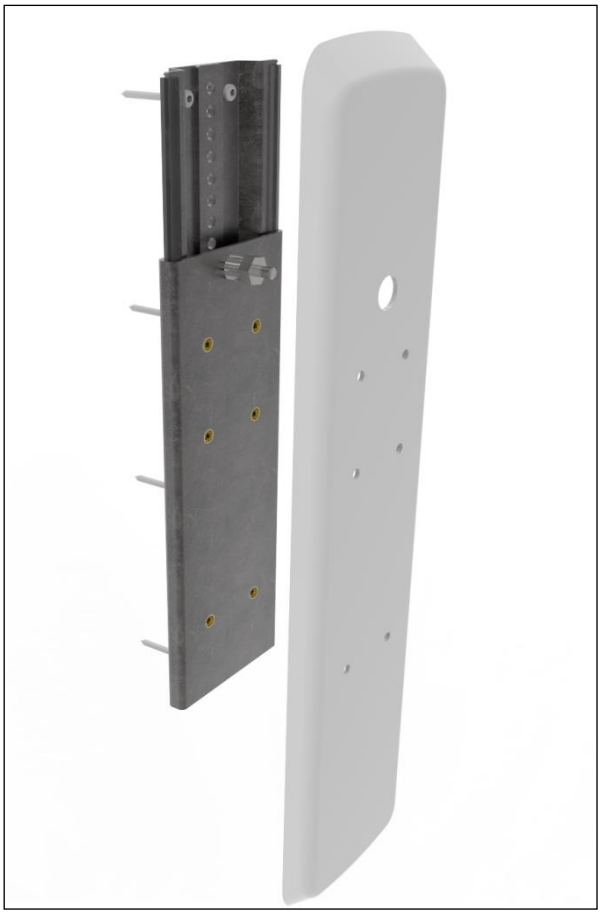

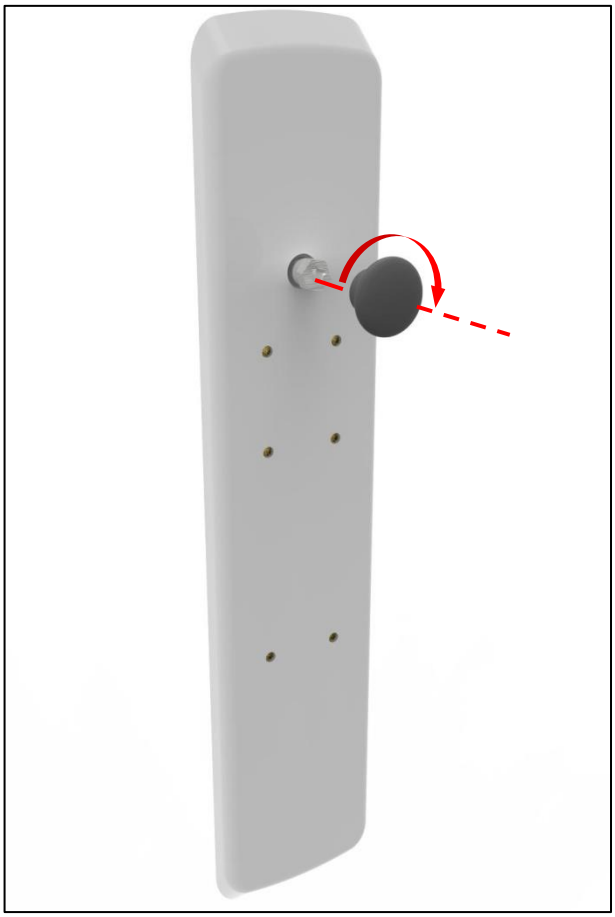

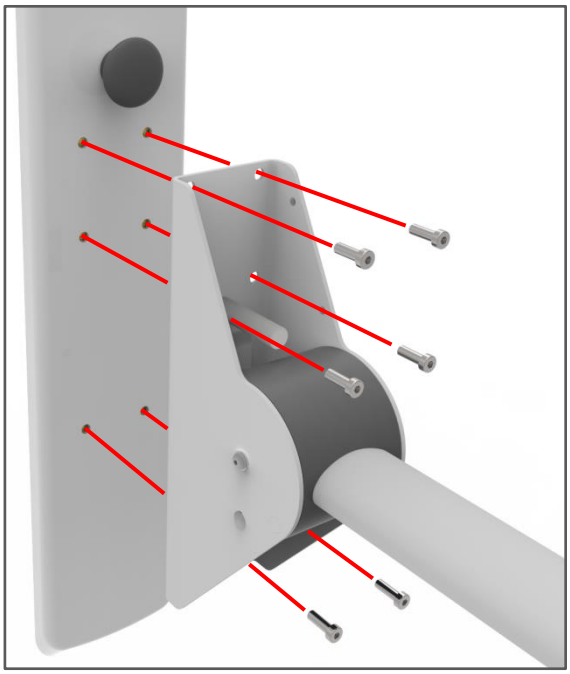

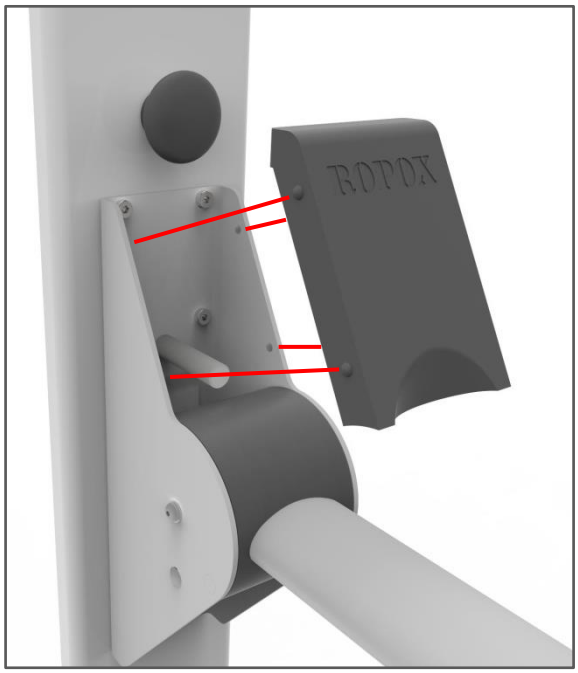


© ROPOX 2016

# Service information

## Maintenance

Inspections, service and repairs must be carried out by competent personnel

Ropox height adjustment unit for toilet support arms is maintenance-free. Moving parts have been lubricated for life. For reasons of safety and reliability we recommend an annual performance test.

## Service inspection

**After one month**

Check: Mounting of bolts and screws
That the unit may easily be adjusted 120mm upward and downward..

© ROPOX 2016

## 40-40907

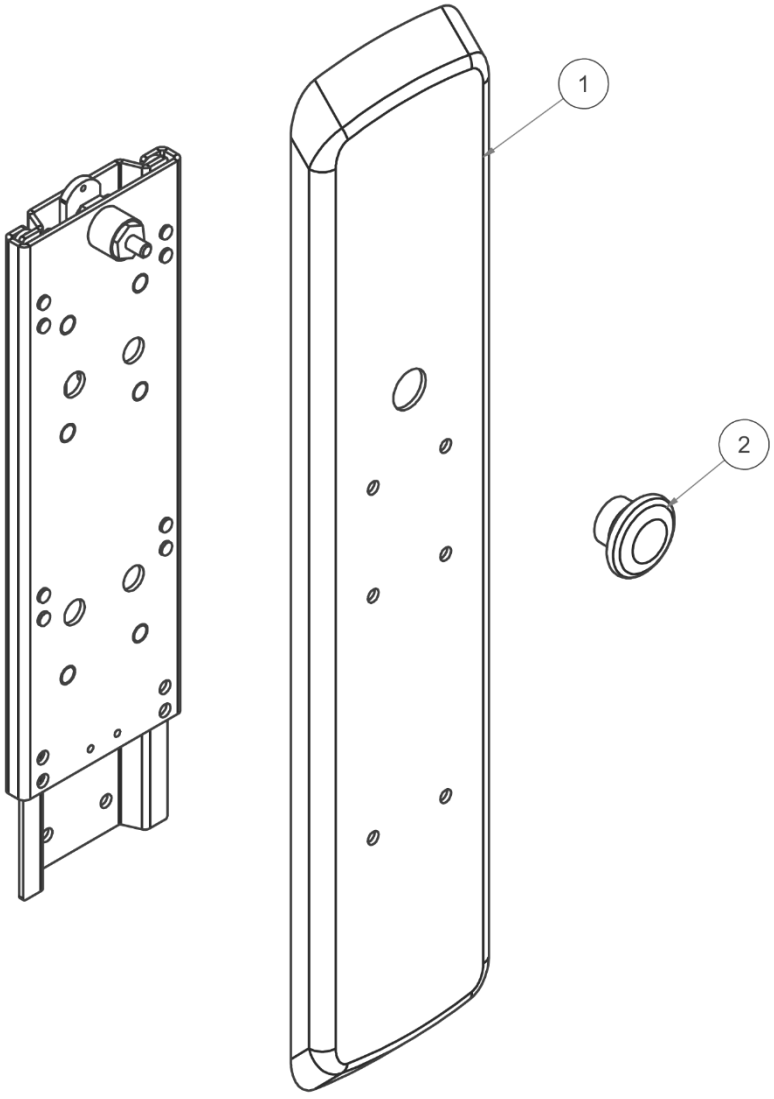


| Part number | Description | Item number |
|---|---|---|
| 1 | Cover | 40*40907-066 |
| 2 | Knob | 40*43043-027 |

© ROPOX 2016

# Complaints

See General Terms of Sale and Delivery on www.ropox.dk

**ROPOX A/S**
Ringstedgade 221
DK – 4700 Næstved
Tel.: +45 55 75 05 00  Fax.: +45 55 75 05 50
E-mail: info@ropox.dk
www.ropox.dk

© ROPOX 2016

ROPOX
Better ways to better days

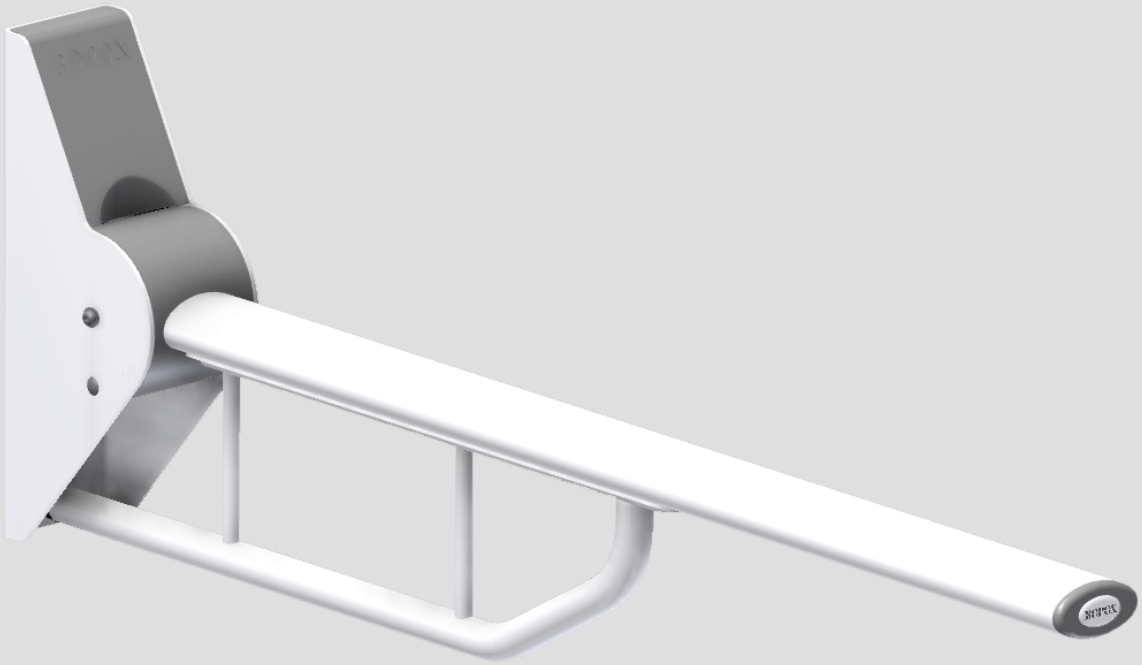

# Ropox Toiletstøtte Straight Bariatric, 40-40152

/ Ropox Toilet Support Arms Straight Bariatric

/ Ropox Toilettenstütze Straight Bariatric

## Montageanvisning / Mounting instruction / Montageanleitung

PDF 6194 / Rev 003

## I henhold til / according to DS 3028 (Danish Standard)

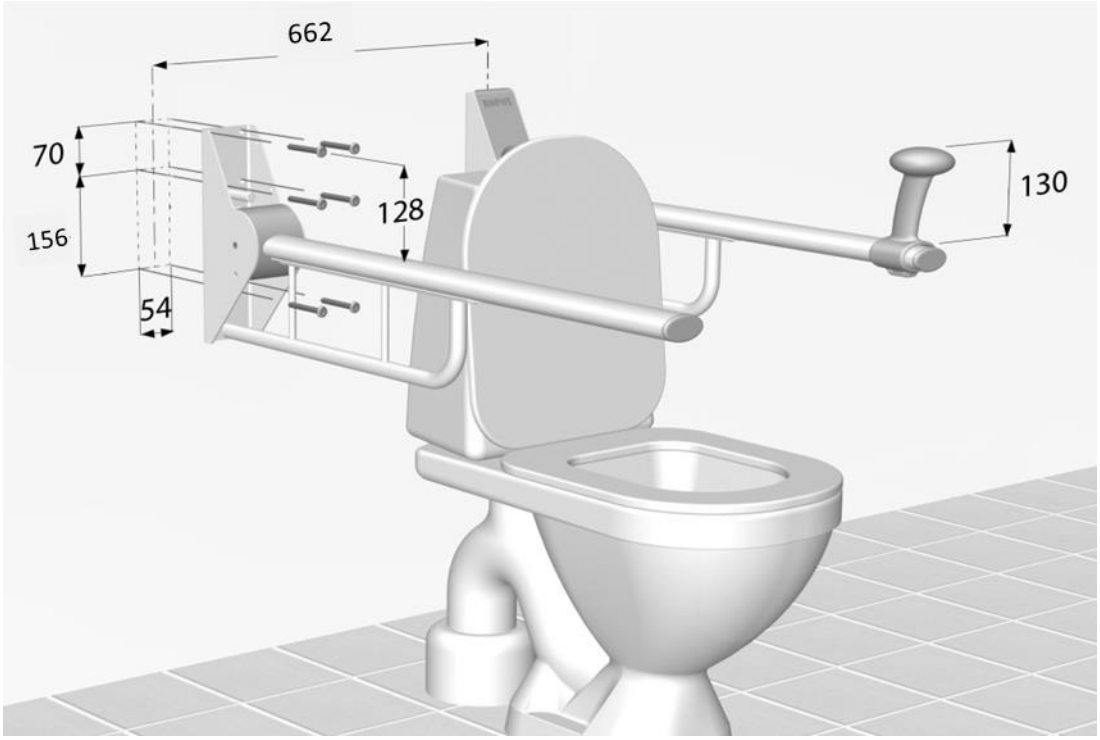


Vedlagt findes montage skabelon med angivelse af de 6 montagehuller på beslaget.
**Brugerhøjder (overkant toiletstøtte) og installationshøjder (øverste huller i skabelon/beslag)**

| **Brugerhøjde (anbefaling)** | **Installations højde (øverste huller)** | **Situation** |
|---|---|---|
| 800 mm (overkant armstøtte) | 928 mm | Ropox Straight Toiletstøtte |
| 670 mm (overkant armstøtte)<br>800 mm (top af rejse/sætte) | 798 mm | Ropox Straight Toiletstøtte<br>med rejse/sætte beslag |

Hvis en anden brugerhøjde ønskes, placeres de 2 øverste huller af beslaget (eller på montageskabelon) 128 mm over den ønskede brugerhøjde på toiletstøtten.

Eksempel: Ønsket brugerhøjde 775 mm
Installationshøjde 2 øverste huller = 775 + 128 mm = 903 mm

Læs altid denne montage vejledning og sikker anvendelse før montage og brug af dette produkt.


© ROPOX 2016

Please check with the user for individual demands which could affect the mounting position. Also make sure that national and/or individual state statutes are fulfilled

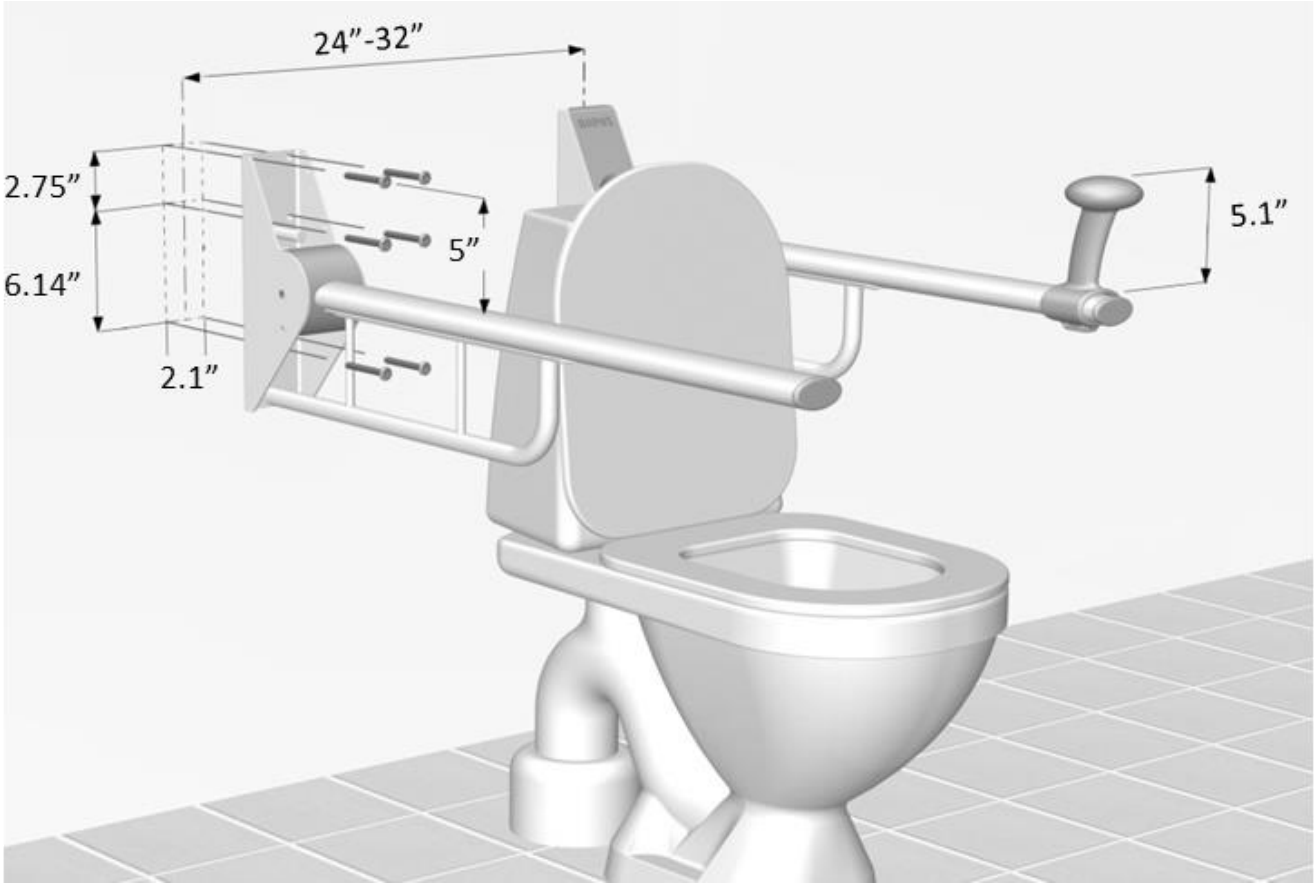


Please find attached mounting template showing position of the 6 holes for easy installation

**User heights and installation heights (upper holes in mounting template/bracket)**

| **User height (recommendation)** | **Installation height (upper holes)** | **Situation** |
|---|---|---|
| 35.5in (top of support arm) | 36.5in | Ropox Straight Toilet Support Arm |
| 26.4in (top of support arm)<br>35.5in (top of Get up/sit down) | 31.4in | Ropox Straight Toilet Support Arm<br>+ Get up/sit down fitting |

If any other specific user height is required, simply position the 2 upper holes of the bracket (or the mounting template) 5in above the requiredheight of the support arm.

Example: Required user height is 30.5in
Installation height = 30.5in + 5in = 35.5in

Always read and understand the mounting instruction and safety in use before mounting this product.


© ROPOX 2016

## DIN 18040-1 (Tyskland – Germany – Deutschland)

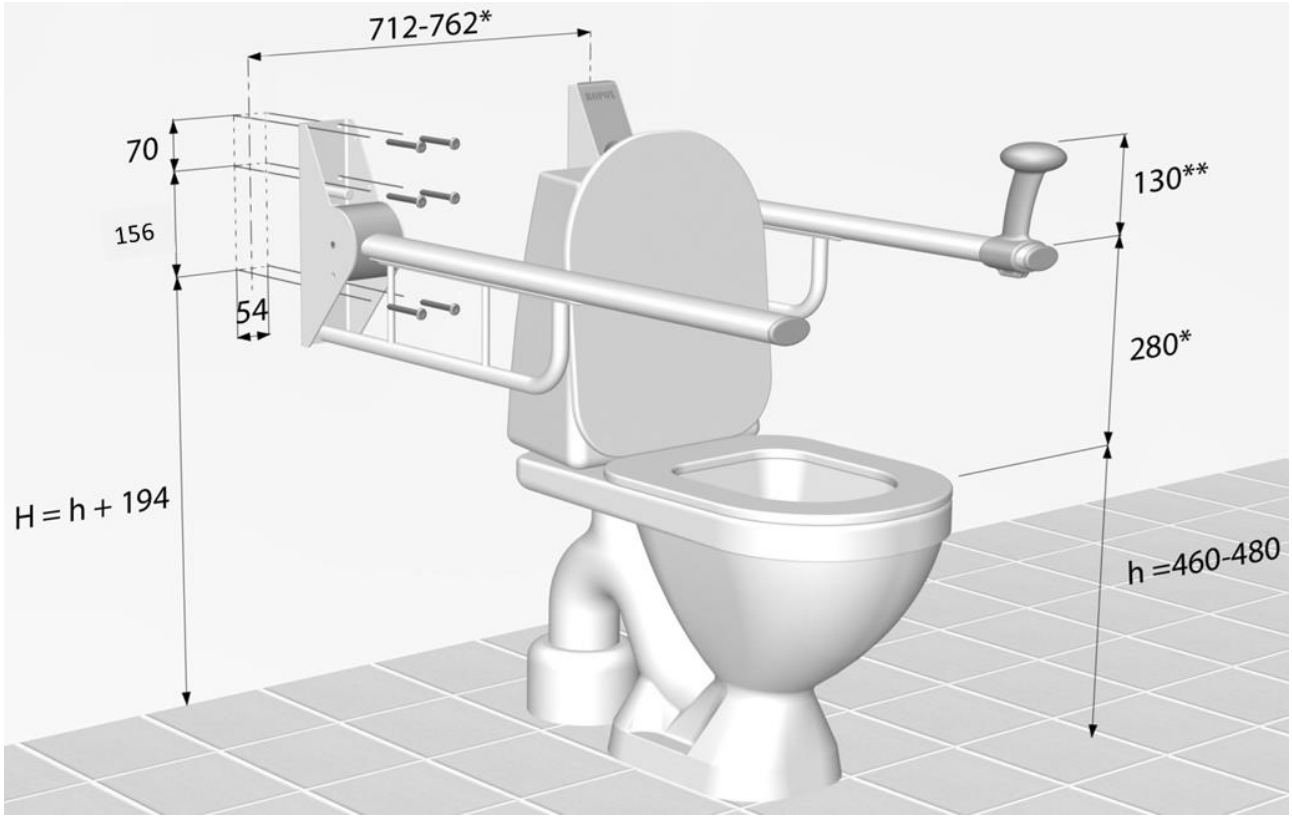


Alle Abmessungen in mm

* Nach DIN 18040-1:
Der lichte Abstand zwischen den Stützklappgriffen muss 65 cm– 70 cm betragen.

** Bei Einsatz der Aufstehhilfe empfehlen wir , eine Gesamthöhe von h = 800mm

!! Bitte prüfen Sie vor der Montage die individuellen Anforderungen!

Bitte lesen und verstehen Sie die Installationsanweisungen und Sicherheit bei der Anwendung vor der Installation dieses Produkts .


© ROPOX 2016

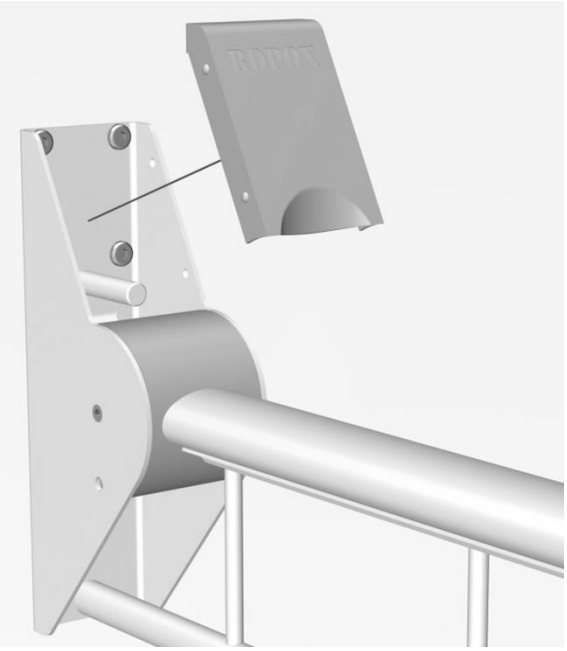

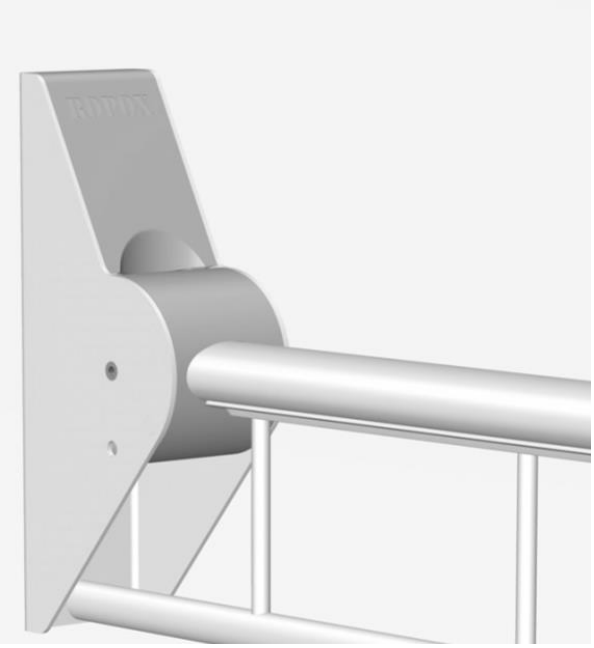

## Label

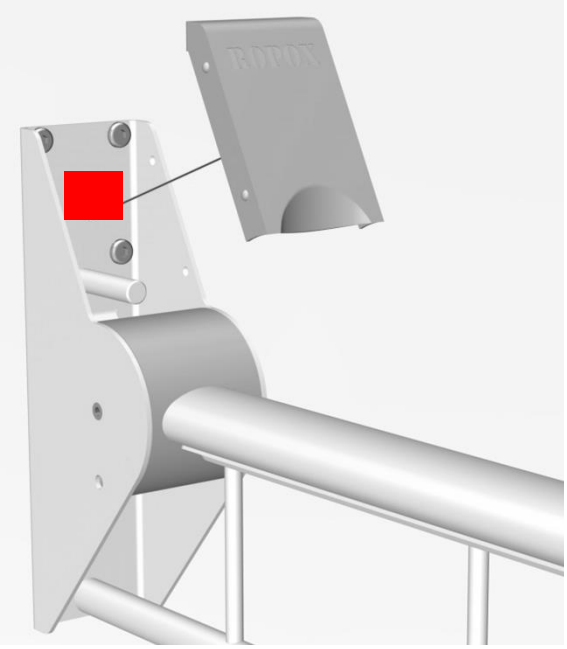

© ROPOX 2016

| | |
|---|---|
| CE | This product is CE-marked in accordance with:<br><br>European Medical Device Directive 93/42/EEC, including amendments incorporated in Directive 2007/47/EEC.<br><br>European Medical Device Regulation (EU)2017/745<br><br>Council Directive 2011/65/EU, RoHS |
| | Manufacturer name and address |
| | Date of production |
| REF | Stock number |
| SN | Serial number |
| | Consult manual before use |
| | Consult manual for important safety related information, warnings and safety precautions. |
| | Do not dispose as unsorted municipal waste. Product must be returned to a designated recycling station. |
| 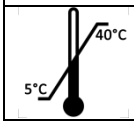 | Operating temperatures may not exceed +5 ° to +40 °C<br>Transport and storage temperatures may not exceed -5 °C to + 40 °C |


© ROPOX 2016

| Tilbehør – Accessories - Zubehör | | |
|---|---|---|
| 40-40925 | Rejse / sættebeslag<br>Get up / sit down attachment<br>Aufstehhilfe | |
| 40-40915 | Håndklædeholder<br>Towel holder<br>Handtuchhalter | |
| 40-40910 | Toiletrulleholder<br>Toilet roll holder<br>Papierhalter | |
| 40-40906 | Vægplade (justering med værktøj)<br>Wall plate for height adjustment (adjustment by allan wrench)<br>Wandplatte für flexible Höheneinstellung (einstellung mit Inbusschlüssel) | |
| 40-40907 | Højdejusteringsenhed (justering med én hånd)<br>Height adjustable unit (adjustment by one hand)<br>Höhenverstellbare Einheit (einstellung mit einer Hand) | |


© ROPOX 2016

| Produkt info - Product info - Produkt info | | | |
|---|---|---|---|
| | **Vare Nr.**<br>**Item No.**<br>**Art. Nr.** | **Længde**<br>**Length**<br>**Länge** | **Dybde, opslået**<br>**Space, folded up**<br>**Tiefe, senkrecht** |
| | 40-40152<br>Ropox<br>Toiletstøtte<br>Straight<br>Bariatric | 760mm<br>30in | 225mm<br>5.2in |
| | Sidevers træk uden deformation<br><br>Sideways pull without deflection<br><br>Seitwärtiges ziehen ohne Ablenkung | | |
| 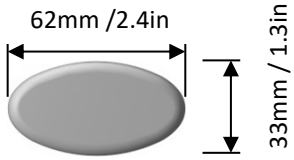 | Profil dimensioner<br>Profile dimensions<br>Profil Abmessungen | | |
| | **Materiale:**<br>Arm: Aluminium, pulverlakeret<br>Vægbeslag: St.37, kromateret og pulverlakeret | | |
| | **Material:**<br>Support arm: Aluminum, powder coated<br>Wall bracket: Steel, Chromate and powder coated | | |
| | **Material:**<br>Stützarm: Aluminium, pulverbeschichtet<br>Montagekonsole: Stahl, chromatiert und pulverbeschichtet | | |


© ROPOX 2016

## Sikker anvendelse

- Brug ikke toilettet støtte i tilfælde af fejl eller skader.
- Undgå at overbelaste toiletstøtter.
- Ændringer, som kan påvirke funktionen eller integriteten af toiletstøtter, er ikke tilladt
- Installation, service og reparationer skal udføres af kompetent personale.
- Hvis toiletstøtter ikke er blevet samlet i henhold til denne montageanvisning kan retten til reklamation bortfalde
- Brug kun Ropox originale reservedele som reservedele. Hvis der anvendes andre reservedele, kan retten til reklamation bortfalde.

Max brugervægt 385kg

## Safety in use

- Do not operate the toilet support in case of defects or damage.
- Do not overload the toilet support.
- Modifications, which may influence the operation or construction of the toilet support, are not allowed.
- Installation, service and repairs must be carried out by competent personnel.
- If the toilet support has not been assembled according to these mounting instructions the right to complain may become void.
- Only use Ropox original spare parts as replacement parts. If other spare parts are used, the right to complain may become void.

Max user weight 385kg/847lbs

## Sicherheit in der Anwendung

- Verwenden Sie nicht den WC-Unterstützung bei Mängeln oder Schäden.
- Vermeiden Sie die Überlastung die Stützarme
- Änderungen , die den Betrieb oder Bau der WC-Unterstützung beeinflussen können , sind nicht erlaubt.
- Installation , Wartung und Reparaturen müssen von Fachpersonal durchgeführt werden.
- Wenn die WC-Unterstützung wurde nach dieser Montageanleitung nicht montiert ist, darf das Recht sich zu beschweren nichtig.
- Nur Ropox Original-Ersatzteile als Ersatzteile verwenden . Werden andere Ersatzteile verwendet werden, kann sich das Recht sich zu beschweren nichtig.

Max Benutzergewicht 385kg


© ROPOX 2016

## Montage i væg

Støtten leveres med et sæt (6 stk.) skruer og rawlplugs, som er beregnet for montage på en betonvæg. Montøren skal altid vurdere væggens materiale, beskaffenhed og styrke og anvende egnede skruer og rawlplugs til denne givne type væg.
I henhold til DS/ISO 17966 er den maksimale brugervægt fastsat til 385kg.
Maximal træk i øverste skruer er 273kg.

## Wall mounting

The screws and rawlplugs included are for mounting on a concrete wall. The installer must always examine the material, condition and strength of the wall and use appropriate screws and rawlplugs.
To comply with DS/ISO 17966 the maximum user load is set to 385kg/847lbs.
Maximum pull in the top screws are 273kg/600lbs.

## Montage an der Wand

Das Produkt wird mit 4 Schrauben und Dübel geliefert was für die Montage an einer Betonwand berechnet worden ist.
Der Monteur muss immer das Material, die Beschaffenheit und Stärke der Wand bewerten und geeignete Schrauben und Dübel, für diesen Typ Wand, anwenden.
Gemäß DS/ISO 17966 ist das maximale Benutzergewicht auf 385kg bemessen & festgesetzt.
Maximaler Zug der obersten Schrauben ist 273kg.


© ROPOX 2016

## Tiltænkt anvendelse

For brugere, der har brug for støtte til at sætte sig og rejse sig fra toilettet, er Toiletstøtter en god og handicapvenlig hjælp. Mennesker med begrænset mobilitet kan bruge Toiletstøtterne til at støtte sig ved, når de skal fra stående til siddende stilling og omvendt. Toiletstøtterne kan justeres op til 120 mm i højden, så de kan indstilles til den optimale position for brugeren. De fås også i to forskellige former og med tre forskellige vægtbelastninger, og det gør det muligt at finde de bedst mulige Toiletstøtter for den individuelle bruger eller situation.

## Intended use

The Toilet support arms makes people with reduced mobility more self-reliant. The Toilet support arms provide the user with stable support and something to lean on when getting up or sitting down and for some people, it makes them able to use the toilet on their own. The Toilet Support Arms can be adjusted in height by 120 mm by using a wall-mounted, height adjustable fitting. They can either be adjusted manually with an allen wrench or they can be fitted with a mechanism that allows a user or carer to adjust the height with one hand.

## Verwendungszweck

Für Benutzer, die Unterstützung benötigen, um sich hinzusetzen und die Toilette zu verlassen, sind Toilettenstützen eine gute und behindertenfreundliche Hilfe. Personen mit eingeschränkter Mobilität können die Toilettenstützen verwenden, um sich beim Übergang von der stehenden in die sitzende Position und umgekehrt zu unterstützen. Die Toilettenstützen können bis zu 120 mm hoch eingestellt werden, so dass sie auf die für den Benutzer optimale Position eingestellt werden können. Sie sind auch in zwei verschiedenen Formen und mit drei verschiedenen Gewichtsbelastungen erhältlich, wodurch es möglich wird, die bestmöglichen Toilettenstützen für den einzelnen Benutzer oder die jeweilige Situation zu finden.


© ROPOX 2016

## Vedligeholdelse

Toiletstøtten er vedligeholdelses fri. Af sikkerhedsmæssige hensyn anbefaler vi dog jævnligt, at undersøge alle boltforbindelser og bevægelige dele for at sikre, at ingen dele er løse, og at befæstelser til væggen er intakte

## Rengøring

Benyt ikke højtryks renser til rengøring af dette produkt. Produktet kan ikke vaskes i en vaskemaskine
Benyt blot en blød klud eller svamp med alm. sæbevand (pH 7), maks. 60°. Rengør altid produktet efter brug, derigennem forhindres snavs, at sætte sig fast på overfladerne.
**VIGTIGT:** Benyt ikke skurepulver eller andre slibende produkter, da de vil ridse overfladerne på dette produkt. Benyt heller ikke spidse eller skarpe rengøringsredskaber. Stærke syrer eller alkaliske produkter må IKKE benyttes.

## Maintenance

The toilet supports are maintenance free. For safety reasons it is recommendable to check all mounting screws and moving parts to be sure all is tightened ok, and that all attachment to the wall is in correct and safe condition.

## Cleaning

To clean this product, do not use a high-pressure washer. This product is not machine washable. Simply use a soft cloth or sponge with soapy water (pH 7) of max 60°C. Always clean
this product after use to prevent dirt from sticking to the surface.
Important:
Do not use scouring powder or other abrasives as they may scratch the surface. Also avoid the use of cleaning utensils with sharp edges. Never use strong mineral acids or alkali.

## Wartung

Der Stützarm ist wartungsfrei. Aus Sicherheitsgründen empfehlen wir jedoch eine regelmäßige Überprüfung aller Schraubverbindungen und beweglichen Teile zur Sicherstellung, dass keine Teile lose sind.

## Reinigung

Für die Reinigung dieses Produktes nie einen Hochdruckreiniger benutzen.
Das Produkt mit einem weichen Lappen oder Schwamm mit höchstens 60°C Seifenwasser (pH 7) reinigen. Um das Festsetzen von Schmutz auf der Oberfläche zu verhindern, das Produkt immer nach Gebrauch reinigen.
WICHTIG: Kein Scheuerpulver oder andere schleifende Produkte verwenden, um Risse in den Oberflächen zu vermeiden. Auch keine spitzen Reinigungswerkzeuge verwenden. Starke Säure oder alkalische Produkte dürfen NICHT benutzt werden.


© ROPOX 2016

## Reklamation

Se Generelle salgs- og leveringsbetingelser på www.ropox.dk

## Complaints

See General Terms of Sale and Delivery on www.ropox.com

## Reklamation

Siehe allgemeine Verkaufs- und Lieferungsbedingungen auf www.ropox.dk

**ROPOX A/S**
Ringstedgade 221
DK – 4700 Naestved
Tel.: +45 55 75 05 00  Fax.: +45 55 75 05 50
E-mail: info@ropox.dk
www.ropox.com


© ROPOX 2016

ROPOX
Better ways to better days

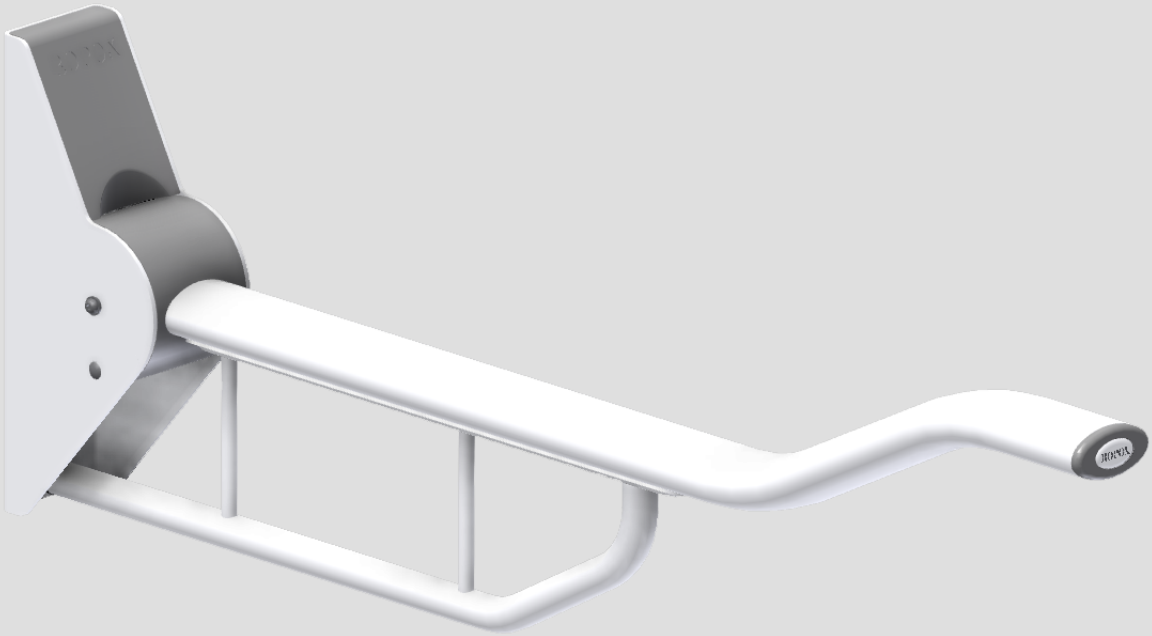

# Ropox Toiletstøtte Wave Bariatric, 40-40145

/ Ropox Toilet Support Arms Wave Bariatric

/ Ropox Toilettenstütze Wave Bariatric

## Montageanvisning / Mounting instruction / Montageanleitung

PDF 6058 / Rev 003

# I henhold til / according to DS 3028 (Danish Standard)

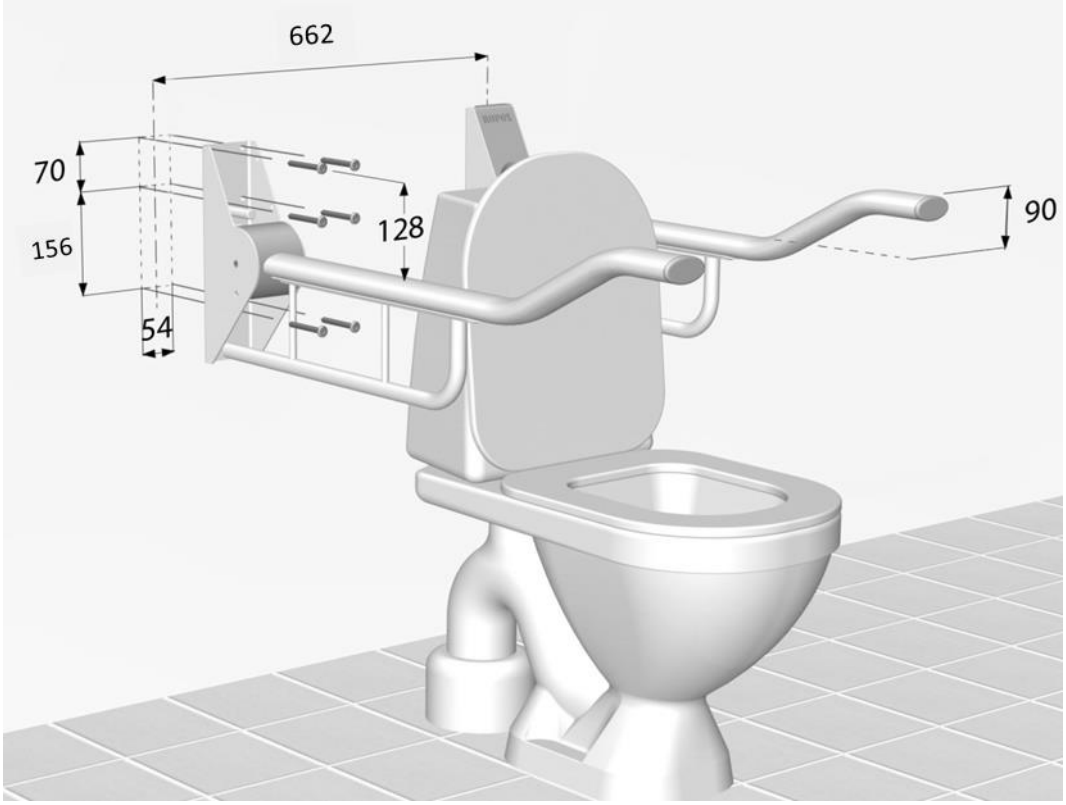


Vedlagt findes montage skabelon med angivelse af de 6 montagehuller på beslaget.

**Anbefalede brugerhøjder (overkant toiletstøtte) og installationshøjder (placering af øverste huller i skabelon/beslag)**

| **Brugerhøjde (lave ende af wave)** | **Installations højde (øverste huller)** | **Situation** |
|---|---|---|
| 710mm | 838 mm | Ropox Wave Toiletstøtte (front højde + 90 mm) = 800 mm |

Hvis en anden brugerhøjde ønskes, placeres de 2 øverste huller af beslaget (eller på montageskabelon) 128 mm over den ønskede brugerhøjde på den laveste del af toiletstøtten.

Eksempel: Ønsket brugerhøjde (lave del af wave) 690 mm
Installationshøjde 2 øverste huller = 690 + 128 mm = 818 mm
Fronthøjde = 690 + 90 mm = 780 mm

Læs altid denne montage vejledning og sikker anvendelse før montage og brug af dette produkt.


© ROPOX 2016

Please check with the user for individual demands which could affect the mounting position. Also make sure that national and/or individual state statutes are fulfilled

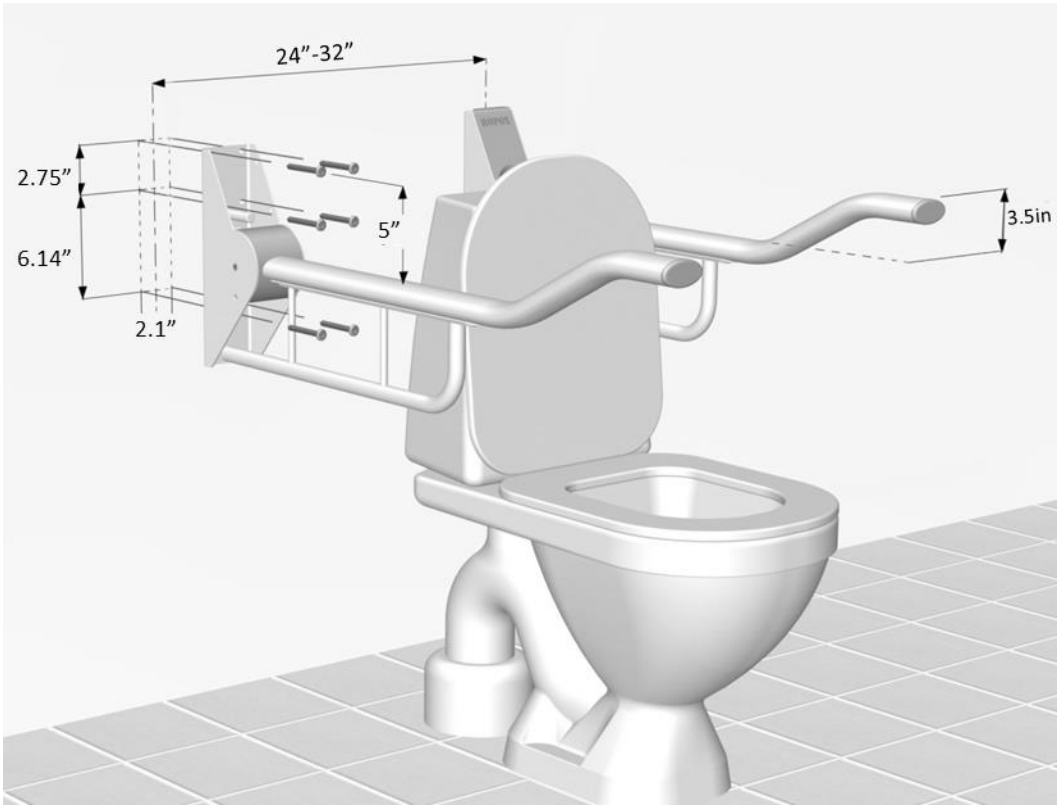


Please find attached mounting template showing position of the 6 holes for easy installation

**Recommended user heights and installation heights (upper holes in mounting template/bracket)**

| **User height lowest part of wave (recommendation)** | **Installation height (upper holes)** | **Situation** |
|---|---|---|
| 30in | 33in | Ropox Wave Toilet Support Arm (front height + 3.5in) = 31.5in |

If any other specific user height is required, simply position the 2 upper holes of the bracket (or the mounting template) 5in above the required height of the lowest part of the support arm.

Example: Required user height (lowest part of wave) is 27.2in
Installation height = 27.2in + 5in = 32.2in
Front end height = 27.2in + 3.5in = 30.7in

Always read and understand the mounting instruction and safety in use before mounting this product.

© ROPOX 2016

## DIN 18040-1 (Tyskland – Germany – Deutschland)

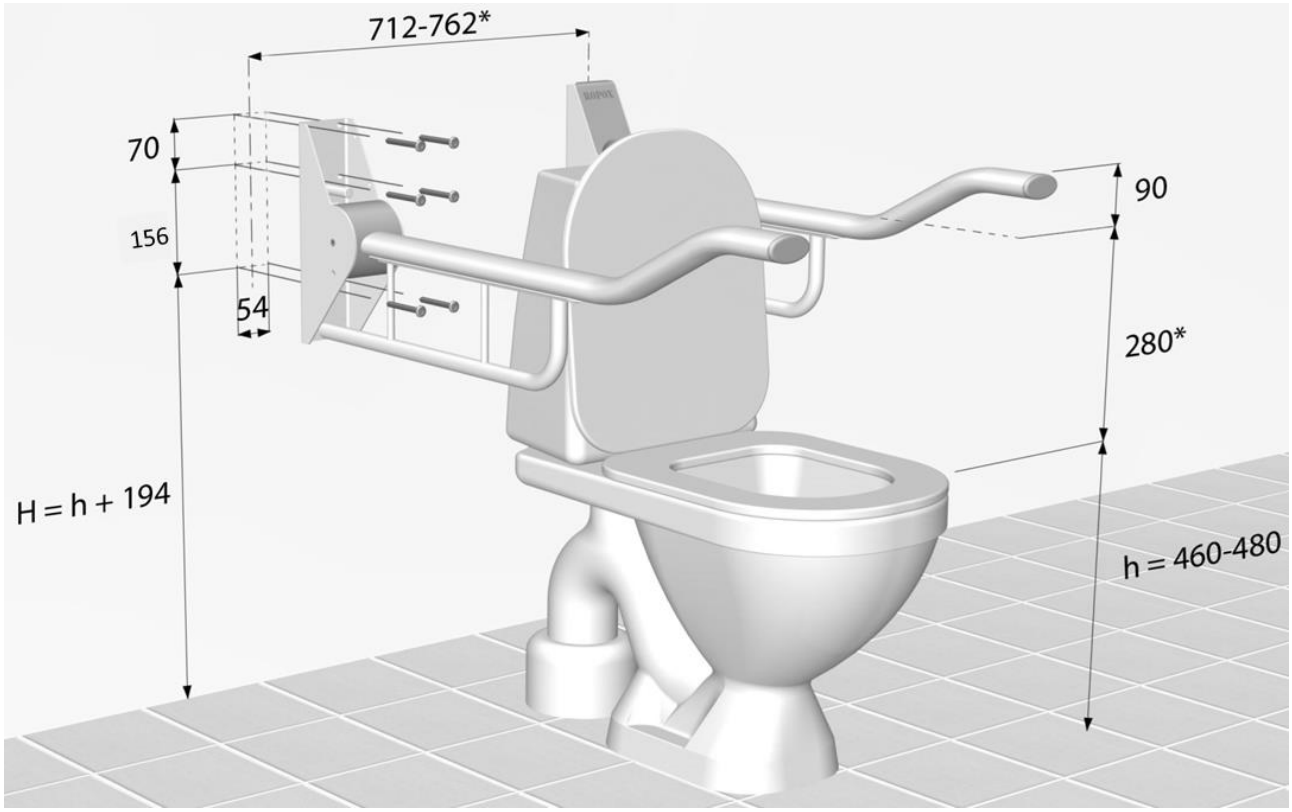


Alle Abmessungen in mm

* Nach DIN 18040-1:
Der lichte Abstand zwischen den Stützklappgriffen muss 65 cm– 70 cm betragen.

!! Bitte prüfen Sie vor der Montage die individuellen Anforderungen!

Bitte lesen und verstehen Sie die Installationsanweisungen und Sicherheit bei der Anwendung vor der Installation dieses Produkts .


© ROPOX 2016

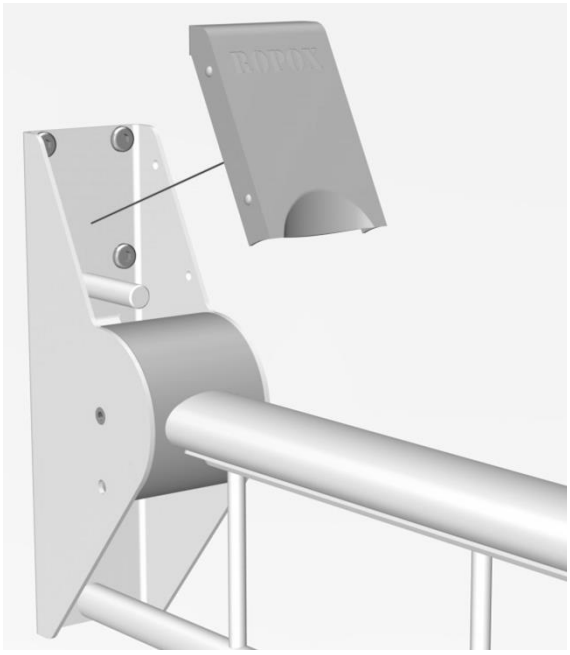

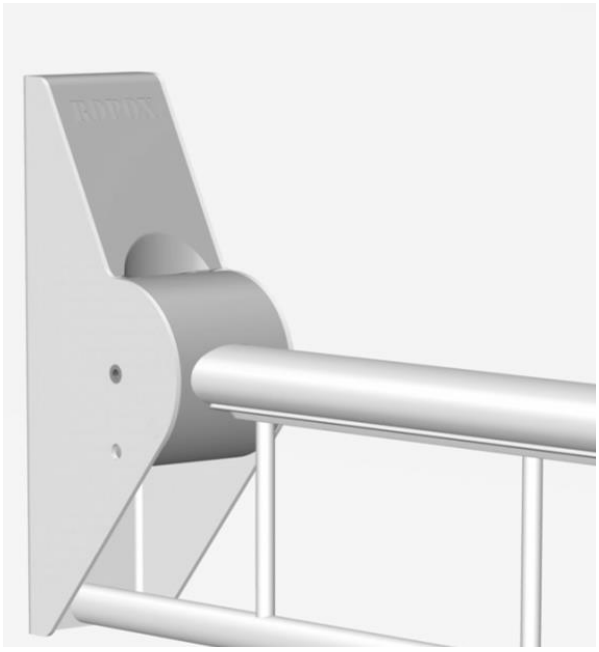

## Label

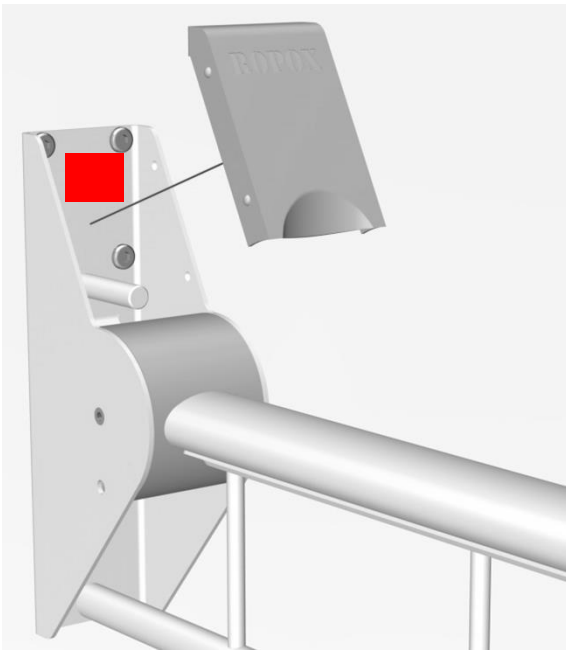

© ROPOX 2016

| | |
|---|---|
| CE | This product is CE-marked in accordance with:<br><br>European Medical Device Directive 93/42/EEC, including amendments incorporated in Directive 2007/47/EEC.<br><br>European Medical Device Regulation (EU)2017/745<br><br>Council Directive 2011/65/EU, RoHS |
| | Manufacturer name and address |
| | Date of production |
| REF | Stock number |
| SN | Serial number |
| | Consult manual before use |
| | Consult manual for important safety related information, warnings and safety precautions. |
| | Do not dispose as unsorted municipal waste. Product must be returned to a designated recycling station. |
| 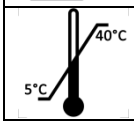 | Operating temperatures may not exceed +5 ° to +40 °C<br>Transport and storage temperatures may not exceed -5 °C to + 40 °C |


© ROPOX 2016

| Tilbehør – Accessories - Zubehör | | |
|---|---|---|
| 40-40925 | Rejse / sættebeslag<br>Get up / sit down attachment<br>Aufstehhilfe | |
| 40-40915 | Håndklædeholder<br>Towel holder<br>Handtuchhalter | |
| 40-40910 | Toiletrulleholder<br>Toilet roll holder<br>Papierhalter | |
| 40-40906 | Vægplade (justering med værktøj)<br>Wall plate for height adjustment (adjustment by allan wrench)<br>Wandplatte für flexible Höheneinstellung (einstellung mit Inbusschlüssel) | |
| 40-40907 | Højdejusteringsenhed (justering med én hånd)<br>Height adjustable unit (adjustment by one hand)<br>Höhenverstellbare Einheit (einstellung mit einer Hand) | |


© ROPOX 2016

| Produkt info - Product info - Produkt info | | | |
|---|---|---|---|
| | **Vare Nr.**<br>**Item No.**<br>**Art. Nr.** | **Længde**<br>**Length**<br>**Länge** | **Dybde, opslået**<br>**Space, folded up**<br><br>**Tiefe, senkrecht** |
| | 40-40145<br>Ropox<br>Toiletstøtte<br>Wave Bariatric | 900mm<br>35.4in | 238mm<br>9.4in |
| 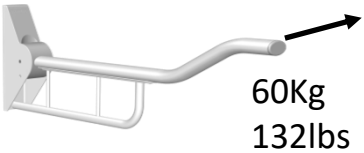 | Sidevers træk uden deformation<br><br>Sideways pull without deflection<br><br>Seitwärtiges ziehen ohne Ablenkung | | |
| 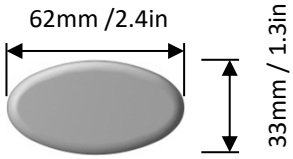 | Profil dimensioner<br>Profile dimensions<br>Profil Abmessungen | | |
| | **Materiale:**<br>Arm: Aluminium, pulverlakeret<br>Vægbeslag: St.37, kromateret og pulverlakeret | | |
| | **Material:**<br>Support arm: Aluminum, powder coated<br>Wall bracket: Steel, Chromate and powder coated | | |
| | **Material:**<br>Stützarm: Aluminium, pulverbeschichtet<br>Montagekonsole: Stahl, chromatiert und pulverbeschichtet | | |


© ROPOX 2016

## Sikker anvendelse

- Brug ikke toilettet støtte i tilfælde af fejl eller skader.
- Undgå at overbelaste toiletstøtter.
- Ændringer, som kan påvirke funktionen eller integriteten af toiletstøtter, er ikke tilladt
- Installation, service og reparationer skal udføres af kompetent personale.
- Hvis toiletstøtter ikke er blevet samlet i henhold til denne montageanvisning kan retten til reklamation bortfalde
- Brug kun Ropox originale reservedele som reservedele. Hvis der anvendes andre reservedele, kan retten til reklamation bortfalde.

Max brugervægt 385kg

## Safety in use

- Do not operate the toilet support in case of defects or damage.
- Do not overload the toilet support.
- Modifications, which may influence the operation or construction of the toilet support, are not allowed.
- Installation, service and repairs must be carried out by competent personnel.
- If the toilet support has not been assembled according to these mounting instructions the right to complain may become void.
- Only use Ropox original spare parts as replacement parts. If other spare parts are used, the right to complain may become void.

Max user weight 385kg/847lbs

## Sicherheit in der Anwendung

- Verwenden Sie nicht den WC-Unterstützung bei Mängeln oder Schäden.
- Vermeiden Sie die Überlastung die Stützarme
- Änderungen , die den Betrieb oder Bau der WC-Unterstützung beeinflussen können , sind nicht erlaubt.
- Installation , Wartung und Reparaturen müssen von Fachpersonal durchgeführt werden.
- Wenn die WC-Unterstützung wurde nach dieser Montageanleitung nicht montiert ist, darf das Recht sich zu beschweren nichtig.
- Nur Ropox Original-Ersatzteile als Ersatzteile verwenden . Werden andere Ersatzteile verwendet werden, kann sich das Recht sich zu beschweren nichtig.

Max Benutzergewicht 385kg


© ROPOX 2016

## Montage i væg

Støtten leveres med et sæt (6 stk.) skruer og rawlplugs, som er beregnet for montage på en betonvæg. Montøren skal altid vurdere væggens materiale, beskaffenhed og styrke og anvende egnede skruer og rawlplugs til denne givne type væg.
I henhold til DS/ISO 17966 er den maksimale brugervægt fastsat til 385kg.
Maximal træk i øverste skruer er 160kg.

## Wall mounting

The screws and rawlplugs included are for mounting on a concrete wall. The installer must always examine the material, condition and strength of the wall and use appropriate screws and rawlplugs.
To comply with DS/ISO 17966 the maximum user load is set to 385kg/847lbs.
Maximum pull in the top screws are 160kg/352lbs.

## Montage an der Wand

Das Produkt wird mit 4 Schrauben und Dübel geliefert was für die Montage an einer Betonwand berechnet worden ist.
Der Monteur muss immer das Material, die Beschaffenheit und Stärke der Wand bewerten und geeignete Schrauben und Dübel, für diesen Typ Wand, anwenden.
Gemäß DS/ISO 17966 ist das maximale Benutzergewicht auf 385kg bemessen & festgesetzt.
Maximaler Zug der obersten Schrauben ist 160kg.


© ROPOX 2016

## Tiltænkt anvendelse

For brugere, der har brug for støtte til at sætte sig og rejse sig fra toilettet, er Toiletstøtter en god og handicapvenlig hjælp. Mennesker med begrænset mobilitet kan bruge Toiletstøtterne til at støtte sig ved, når de skal fra stående til siddende stilling og omvendt. Toiletstøtterne kan justeres op til 120 mm i højden, så de kan indstilles til den optimale position for brugeren. De fås også i to forskellige former og med tre forskellige vægtbelastninger, og det gør det muligt at finde de bedst mulige Toiletstøtter for den individuelle bruger eller situation.

## Intended use

The Toilet support arms makes people with reduced mobility more self-reliant. The Toilet support arms provide the user with stable support and something to lean on when getting up or sitting down and for some people, it makes them able to use the toilet on their own. The Toilet Support Arms can be adjusted in height by 120 mm by using a wall-mounted, height adjustable fitting. They can either be adjusted manually with an allen wrench or they can be fitted with a mechanism that allows a user or carer to adjust the height with one hand.

## Verwendungszweck

Für Benutzer, die Unterstützung benötigen, um sich hinzusetzen und die Toilette zu verlassen, sind Toilettenstützen eine gute und behindertenfreundliche Hilfe. Personen mit eingeschränkter Mobilität können die Toilettenstützen verwenden, um sich beim Übergang von der stehenden in die sitzende Position und umgekehrt zu unterstützen. Die Toilettenstützen können bis zu 120 mm hoch eingestellt werden, so dass sie auf die für den Benutzer optimale Position eingestellt werden können. Sie sind auch in zwei verschiedenen Formen und mit drei verschiedenen Gewichtsbelastungen erhältlich, wodurch es möglich wird, die bestmöglichen Toilettenstützen für den einzelnen Benutzer oder die jeweilige Situation zu finden.


© ROPOX 2016

## Vedligeholdelse

Toiletstøtten er vedligeholdelses fri. Af sikkerhedsmæssige hensyn anbefaler vi dog jævnligt, at undersøge alle boltforbindelser og bevægelige dele for at sikre, at ingen dele er løse, og at befæstelser til væggen er intakte

## Rengøring

Benyt ikke højtryks renser til rengøring af dette produkt. Produktet kan ikke vaskes i en vaskemaskine
Benyt blot en blød klud eller svamp med alm. sæbevand (pH 7), maks. 60°. Rengør altid produktet efter brug, derigennem forhindres snavs, at sætte sig fast på overfladerne.
**VIGTIGT:** Benyt ikke skurepulver eller andre slibende produkter, da de vil ridse overfladerne på dette produkt. Benyt heller ikke spidse eller skarpe rengøringsredskaber. Stærke syrer eller alkaliske produkter må IKKE benyttes.

## Maintenance

The toilet supports are maintenance free. For safety reasons it is recommendable to check all mounting screws and moving parts to be sure all is tightened ok, and that all attachment to the wall is in correct and safe condition.

## Cleaning

To clean this product, do not use a high-pressure washer. This product is not machine washable. Simply use a soft cloth or sponge with soapy water (pH 7) of max 60°C. Always clean this product after use to prevent dirt from sticking to the surface.
Important:
Do not use scouring powder or other abrasives as they may scratch the surface. Also avoid the use of cleaning utensils with sharp edges. Never use strong mineral acids or alkali.

## Wartung

Der Stützarm ist wartungsfrei. Aus Sicherheitsgründen empfehlen wir jedoch eine regelmäßige Überprüfung aller Schraubverbindungen und beweglichen Teile zur Sicherstellung, dass keine Teile lose sind.

## Reinigung

Für die Reinigung dieses Produktes nie einen Hochdruckreiniger benutzen.
Das Produkt mit einem weichen Lappen oder Schwamm mit höchstens 60°C Seifenwasser (pH 7) reinigen. Um das Festsetzen von Schmutz auf der Oberfläche zu verhindern, das Produkt immer nach Gebrauch reinigen.
WICHTIG: Kein Scheuerpulver oder andere schleifende Produkte verwenden, um Risse in den Oberflächen zu vermeiden. Auch keine spitzen Reinigungswerkzeuge verwenden. Starke Säure oder alkalische Produkte dürfen NICHT benutzt werden.


© ROPOX 2016

## Reklamation

Se Generelle salgs- og leveringsbetingelser på www.ropox.dk

## Complaints

See General Terms of Sale and Delivery on www.ropox.com

## Reklamation

Siehe allgemeine Verkaufs- und Lieferungsbedingungen auf www.ropox.dk


**ROPOX A/S**
Ringstedgade 221
DK – 4700 Naestved
Tel.: +45 55 75 05 00  Fax.: +45 55 75 05 50
E-mail: info@ropox.dk
www.ropox.com


© ROPOX 2016

ROPOX
Better ways to better days

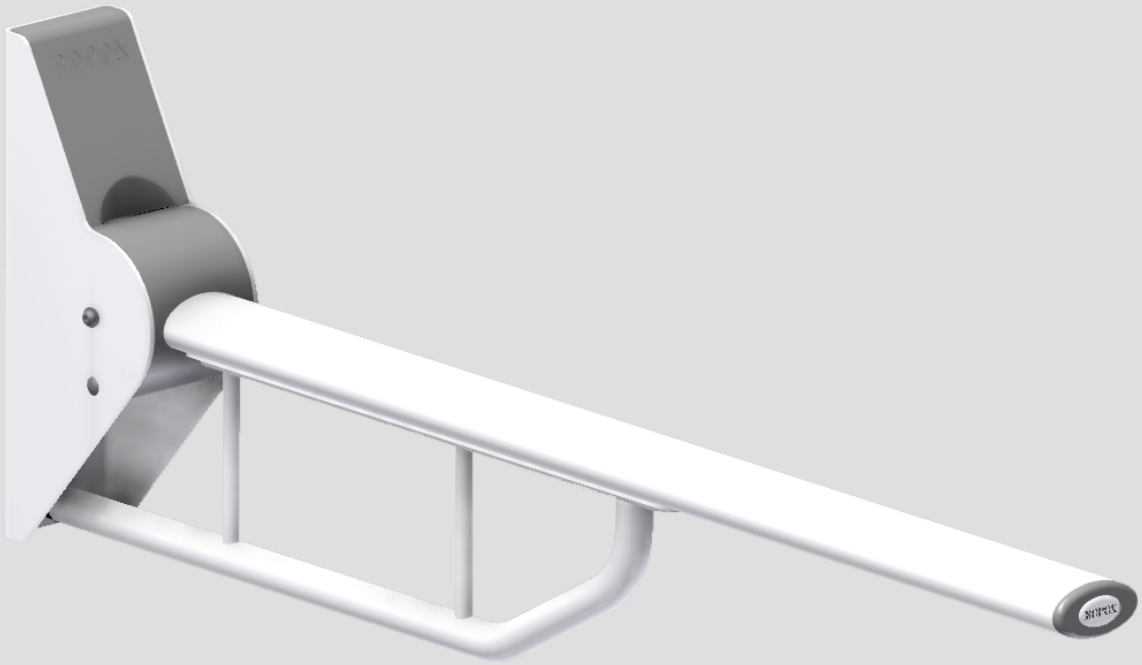

# Ropox Toiletstøtte Straight Bariatric, 40-40140

/ Ropox Toilet Support Arms Straight Bariatric

/ Ropox Toilettenstütze Straight Bariatric

## Montageanvisning / Mounting instruction / Montageanleitung

PDF 6059 / Rev 003

## I henhold til / according to DS 3028 (Danish Standard)

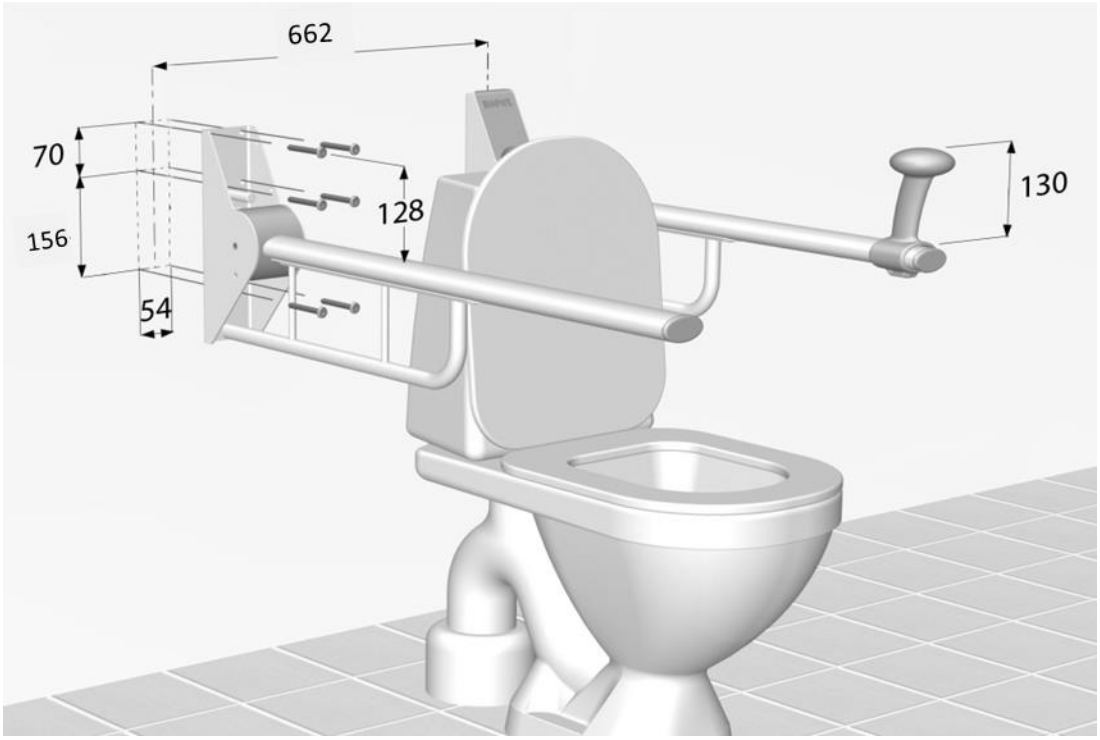


Vedlagt findes montage skabelon med angivelse af de 6 montagehuller på beslaget.

**Brugerhøjder (overkant toiletstøtte) og installationshøjder (øverste huller i skabelon/beslag)**

| **Brugerhøjde (anbefaling)** | **Installations højde (øverste huller)** | **Situation** |
|---|---|---|
| 800 mm (overkant armstøtte) | 928 mm | Ropox Straight Toiletstøtte |
| 670 mm (overkant armstøtte)<br>800 mm (top af rejse/sætte) | 798 mm | Ropox Straight Toiletstøtte<br>med rejse/sætte beslag |

Hvis en anden brugerhøjde ønskes, placeres de 2 øverste huller af beslaget (eller på montageskabelon) 128 mm over den ønskede brugerhøjde på toiletstøtten.

Eksempel: Ønsket brugerhøjde 775 mm
Installationshøjde 2 øverste huller = 775 + 128 mm = 903 mm

Læs altid denne montage vejledning og sikker anvendelse før montage og brug af dette produkt.


© ROPOX 2016

Please check with the user for individual demands which could affect the mounting position. Also make sure that national and/or individual state statutes are fulfilled

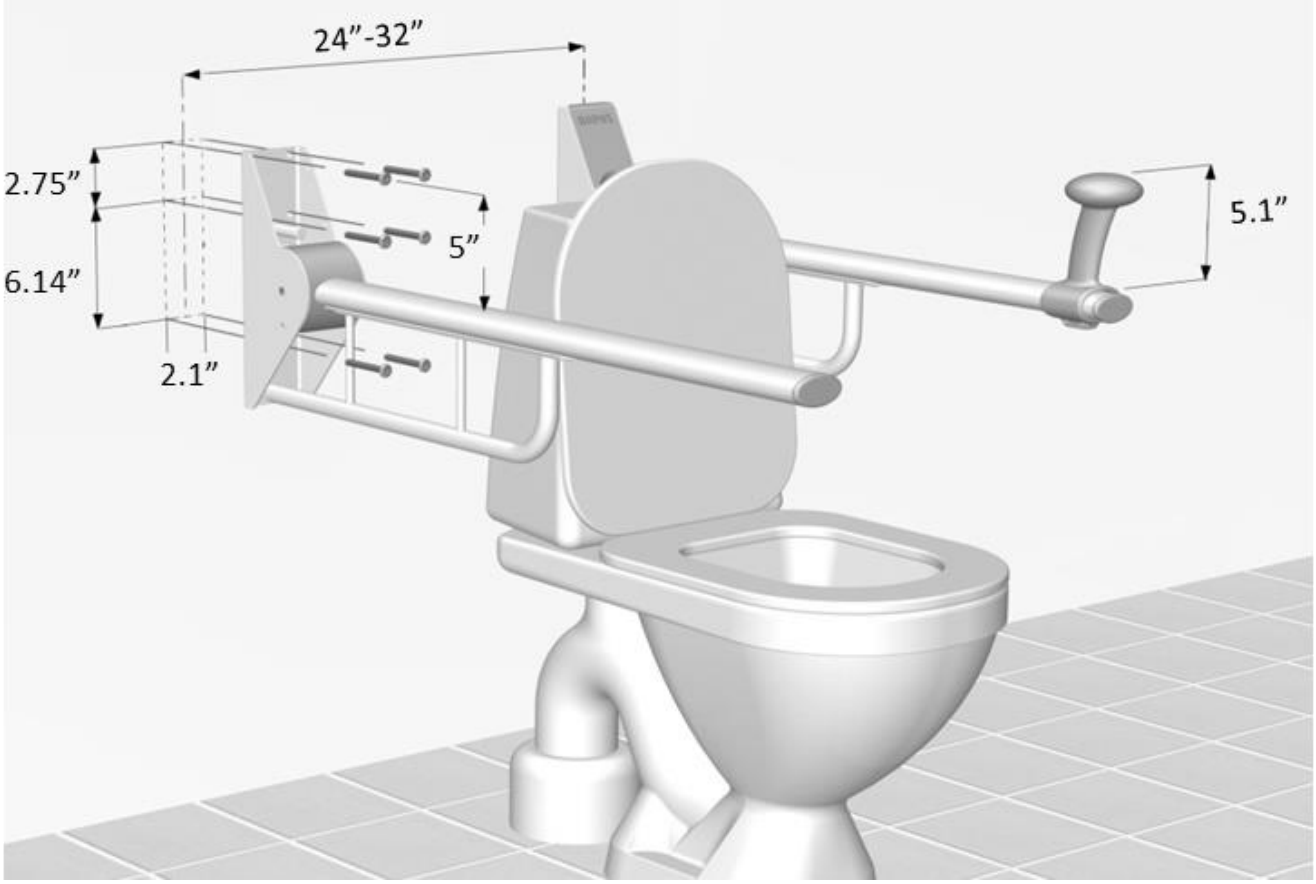


Please find attached mounting template showing position of the 6 holes for easy installation

**User heights and installation heights (upper holes in mounting template/bracket)**

| **User height (recommendation)** | **Installation height (upper holes)** | **Situation** |
|---|---|---|
| 35.5in (top of support arm) | 36.5in | Ropox Straight Toilet Support Arm |
| 26.4in (top of support arm)<br>35.5in (top of Get up/sit down) | 31.4in | Ropox Straight Toilet Support Arm<br>+ Get up/sit down fitting |

If any other specific user height is required, simply position the 2 upper holes of the bracket (or the mounting template) 5in above the requiredheight of the support arm.

Example: Required user height is 30.5in
Installation height = 30.5in + 5in = 35.5in

Always read and understand the mounting instruction and safety in use before mounting this product.

# DIN 18040-1 (Tyskland – Germany – Deutschland)

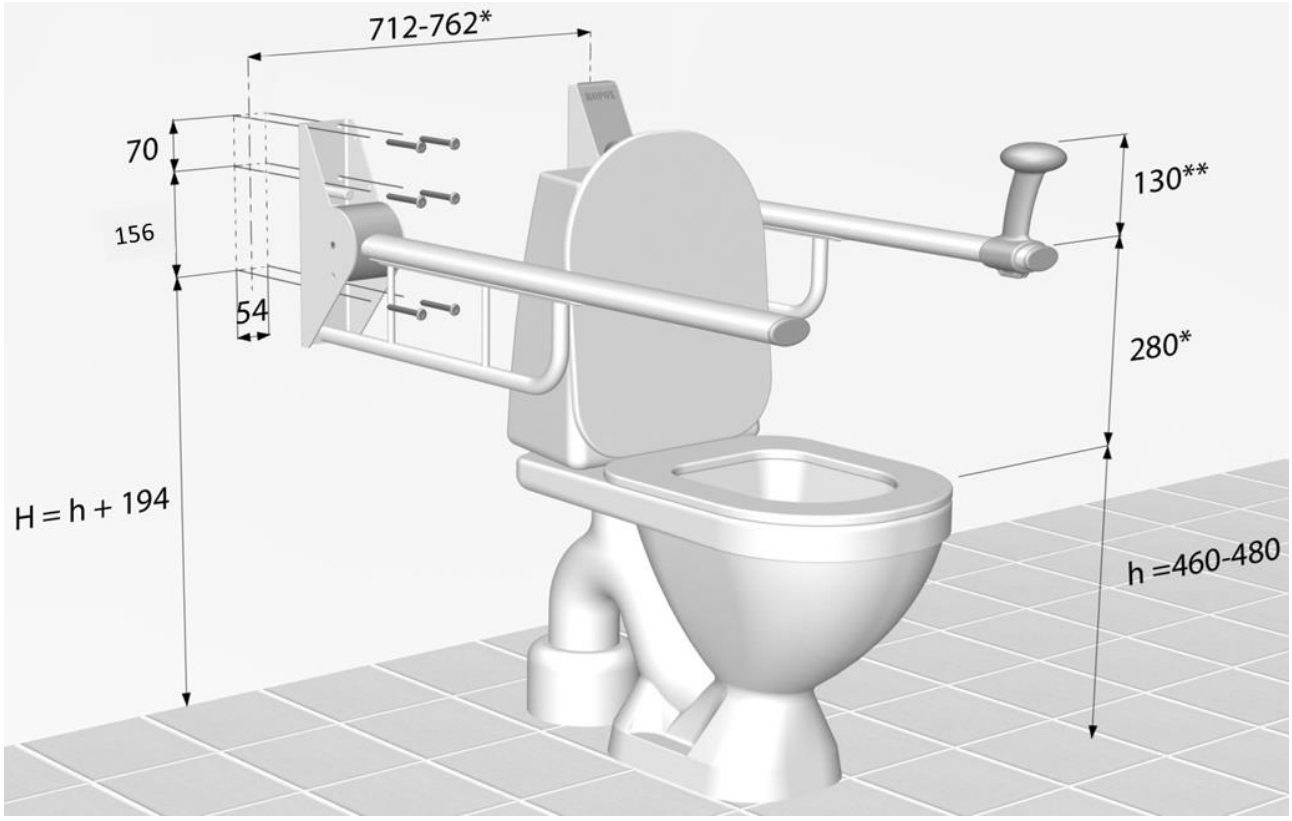


Alle Abmessungen in mm

* Nach DIN 18040-1:
Der lichte Abstand zwischen den Stützklappgriffen muss 65 cm– 70 cm betragen.

** Bei Einsatz der Aufstehhilfe empfehlen wir , eine Gesamthöhe von h = 800mm

!! Bitte prüfen Sie vor der Montage die individuellen Anforderungen!

Bitte lesen und verstehen Sie die Installationsanweisungen und Sicherheit bei der Anwendung vor der Installation dieses Produkts .


© ROPOX 2016

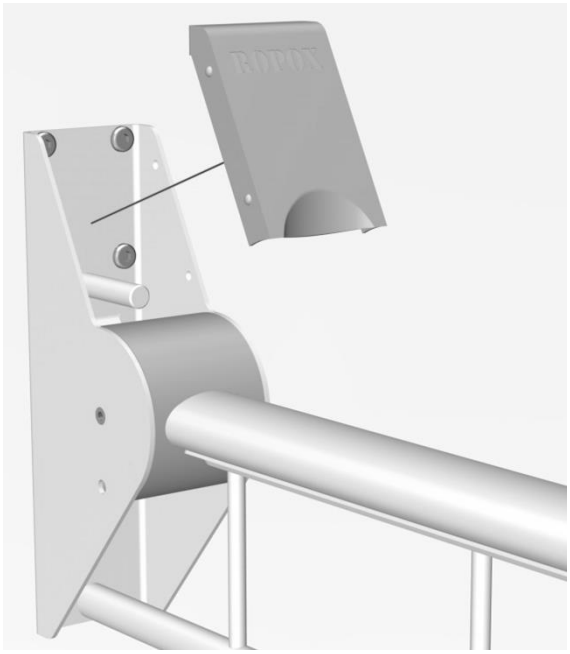

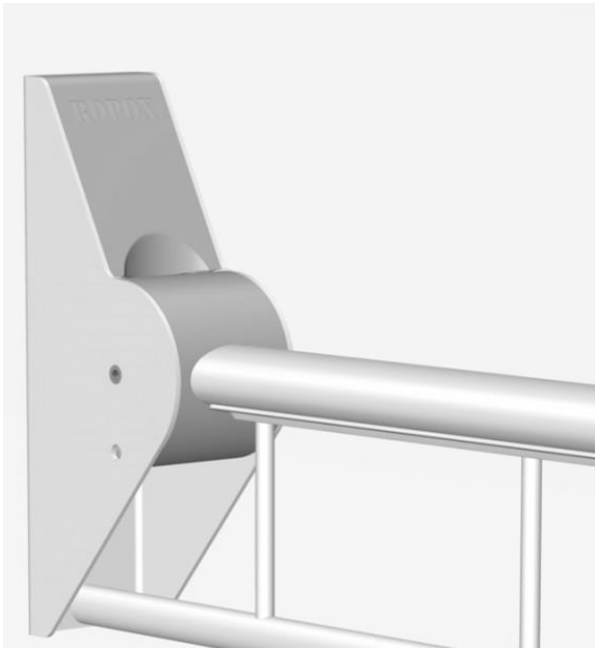

## Label

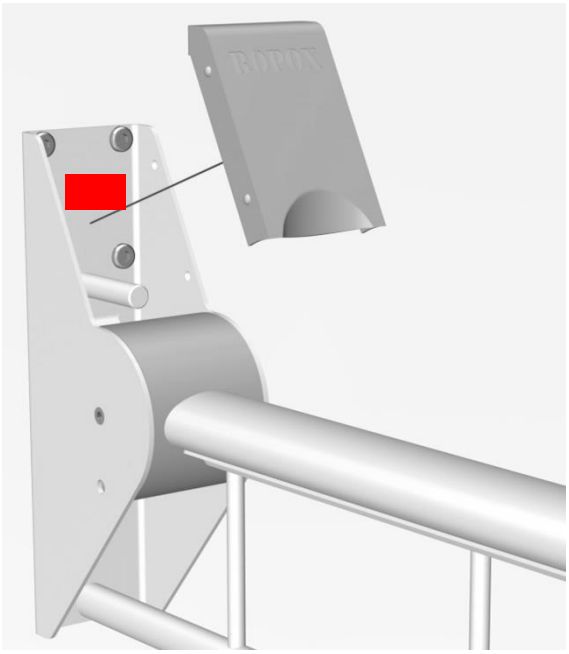

© ROPOX 2016

| | |
|---|---|
| CE | This product is CE-marked in accordance with:<br><br>European Medical Device Directive 93/42/EEC, including amendments incorporated in Directive 2007/47/EEC.<br><br>European Medical Device Regulation (EU)2017/745<br><br>Council Directive 2011/65/EU, RoHS |
| | Manufacturer name and address |
| | Date of production |
| REF | Stock number |
| SN | Serial number |
| | Consult manual before use |
| | Consult manual for important safety related information, warnings and safety precautions. |
| | Do not dispose as unsorted municipal waste. Product must be returned to a designated recycling station. |
| 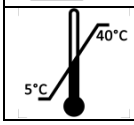 | Operating temperatures may not exceed +5 ° to +40 °C<br>Transport and storage temperatures may not exceed -5 °C to + 40 °C |


© ROPOX 2016

| Tilbehør – Accessories - Zubehör | | |
|---|---|---|
| 40-40925 | Rejse / sættebeslag<br>Get up / sit down attachment<br>Aufstehhilfe | |
| 40-40915 | Håndklædeholder<br>Towel holder<br>Handtuchhalter | |
| 40-40910 | Toiletrulleholder<br>Toilet roll holder<br>Papierhalter | |
| 40-40906 | Vægplade (justering med værktøj)<br>Wall plate for height adjustment (adjustment by allan wrench)<br>Wandplatte für flexible Höheneinstellung (einstellung mit Inbusschlüssel) | |
| 40-40907 | Højdejusteringsenhed (justering med én hånd)<br>Height adjustable unit (adjustment by one hand)<br>Höhenverstellbare Einheit (einstellung mit einer Hand) | |


© ROPOX 2016

<table>
<tr><th colspan="4">Produkt info - Product info - Produkt info</th></tr>
<tr><td></td><td>Vare Nr.<br>Item No.<br>Art. Nr.</td><td>Længde<br>Length<br>Länge</td><td>Dybde, opslået<br>Space, folded up<br>Tiefe, senkrecht</td></tr>
<tr><td> </td><td>40-40140<br>Ropox<br>Toiletstøtte<br>Straight<br>Bariatric</td><td>900mm<br>35.4in</td><td>225mm<br>5.2in</td></tr>
<tr><td> </td><td colspan="3">Sidevers træk uden deformation<br><br>Sideways pull without deflection<br><br>Seitwärtiges ziehen ohne Ablenkung</td></tr>
<tr><td> 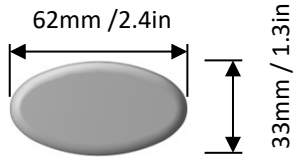 </td><td colspan="3">Profil dimensioner<br>Profile dimensions<br>Profil Abmessungen</td></tr>
<tr><td rowspan="3"> </td><td colspan="3">Materiale:<br>Arm: Aluminium, pulverlakeret<br>Vægbeslag: St.37, kromateret og pulverlakeret</td></tr>
<tr><td colspan="3">Material:<br>Support arm: Aluminum, powder coated<br>Wall bracket: Steel, Chromate and powder coated</td></tr>
<tr><td colspan="3">Material:<br>Stützarm: Aluminium, pulverbeschichtet<br>Montagekonsole: Stahl, chromatiert und pulverbeschichtet</td></tr>
</table>


© ROPOX 2016

## Sikker anvendelse

- Brug ikke toilettet støtte i tilfælde af fejl eller skader.
- Undgå at overbelaste toiletstøtter.
- Ændringer, som kan påvirke funktionen eller integriteten af toiletstøtter, er ikke tilladt
- Installation, service og reparationer skal udføres af kompetent personale.
- Hvis toiletstøtter ikke er blevet samlet i henhold til denne montageanvisning kan retten til reklamation bortfalde
- Brug kun Ropox originale reservedele som reservedele. Hvis der anvendes andre reservedele, kan retten til reklamation bortfalde.

Max brugervægt 385kg

## Safety in use

- Do not operate the toilet support in case of defects or damage.
- Do not overload the toilet support.
- Modifications, which may influence the operation or construction of the toilet support, are not allowed.
- Installation, service and repairs must be carried out by competent personnel.
- If the toilet support has not been assembled according to these mounting instructions the right to complain may become void.
- Only use Ropox original spare parts as replacement parts. If other spare parts are used, the right to complain may become void.

Max user weight 385kg/847lbs

## Sicherheit in der Anwendung

- Verwenden Sie nicht den WC-Unterstützung bei Mängeln oder Schäden.
- Vermeiden Sie die Überlastung die Stützarme
- Änderungen , die den Betrieb oder Bau der WC-Unterstützung beeinflussen können , sind nicht erlaubt.
- Installation , Wartung und Reparaturen müssen von Fachpersonal durchgeführt werden.
- Wenn die WC-Unterstützung wurde nach dieser Montageanleitung nicht montiert ist, darf das Recht sich zu beschweren nichtig.
- Nur Ropox Original-Ersatzteile als Ersatzteile verwenden . Werden andere Ersatzteile verwendet werden, kann sich das Recht sich zu beschweren nichtig.

Max Benutzergewicht 385kg

© ROPOX 2016

## Montage i væg

Støtten leveres med et sæt (6 stk.) skruer og rawlplugs, som er beregnet for montage på en betonvæg. Montøren skal altid vurdere væggens materiale, beskaffenhed og styrke og anvende egnede skruer og rawlplugs til denne givne type væg.
I henhold til DS/ISO 17966 er den maksimale brugervægt fastsat til 385kg.
Maximal træk i øverste skruer er 160kg.

## Wall mounting

The screws and rawlplugs included are for mounting on a concrete wall. The installer must always examine the material, condition and strength of the wall and use appropriate screws and rawlplugs.
To comply with DS/ISO 17966 the maximum user load is set to 385kg/847lbs.
Maximum pull in the top screws are 160kg/352lbs.

## Montage an der Wand

Das Produkt wird mit 4 Schrauben und Dübel geliefert was für die Montage an einer Betonwand berechnet worden ist.
Der Monteur muss immer das Material, die Beschaffenheit und Stärke der Wand bewerten und geeignete Schrauben und Dübel, für diesen Typ Wand, anwenden.
Gemäß DS/ISO 17966 ist das maximale Benutzergewicht auf 385kg bemessen & festgesetzt.
Maximaler Zug der obersten Schrauben ist 160kg.


© ROPOX 2016

© ROPOX 2016

## Tiltænkt anvendelse

For brugere, der har brug for støtte til at sætte sig og rejse sig fra toilettet, er Toiletstøtter en god og handicapvenlig hjælp. Mennesker med begrænset mobilitet kan bruge Toiletstøtterne til at støtte sig ved, når de skal fra stående til siddende stilling og omvendt. Toiletstøtterne kan justeres op til 120 mm i højden, så de kan indstilles til den optimale position for brugeren. De fås også i to forskellige former og med tre forskellige vægtbelastninger, og det gør det muligt at finde de bedst mulige Toiletstøtter for den individuelle bruger eller situation.

## Intended use

The Toilet support arms makes people with reduced mobility more self-reliant. The Toilet support arms provide the user with stable support and something to lean on when getting up or sitting down and for some people, it makes them able to use the toilet on their own. The Toilet Support Arms can be adjusted in height by 120 mm by using a wall-mounted, height adjustable fitting. They can either be adjusted manually with an allen wrench or they can be fitted with a mechanism that allows a user or carer to adjust the height with one hand.

## Verwendungszweck

Für Benutzer, die Unterstützung benötigen, um sich hinzusetzen und die Toilette zu verlassen, sind Toilettenstützen eine gute und behindertenfreundliche Hilfe. Personen mit eingeschränkter Mobilität können die Toilettenstützen verwenden, um sich beim Übergang von der stehenden in die sitzende Position und umgekehrt zu unterstützen. Die Toilettenstützen können bis zu 120 mm hoch eingestellt werden, so dass sie auf die für den Benutzer optimale Position eingestellt werden können. Sie sind auch in zwei verschiedenen Formen und mit drei verschiedenen Gewichtsbelastungen erhältlich, wodurch es möglich wird, die bestmöglichen Toilettenstützen für den einzelnen Benutzer oder die jeweilige Situation zu finden.


© ROPOX 2016

## Vedligeholdelse

Toiletstøtten er vedligeholdelses fri. Af sikkerhedsmæssige hensyn anbefaler vi dog jævnligt, at undersøge alle boltforbindelser og bevægelige dele for at sikre, at ingen dele er løse, og at befæstelser til væggen er intakte

## Rengøring

Benyt ikke højtryks renser til rengøring af dette produkt. Produktet kan ikke vaskes i en vaskemaskine
Benyt blot en blød klud eller svamp med alm. sæbevand (pH 7), maks. 60°. Rengør altid produktet efter brug, derigennem forhindres snavs, at sætte sig fast på overfladerne.
**VIGTIGT:** Benyt ikke skurepulver eller andre slibende produkter, da de vil ridse overfladerne på dette produkt. Benyt heller ikke spidse eller skarpe rengøringsredskaber. Stærke syrer eller alkaliske produkter må IKKE benyttes.

## Maintenance

The toilet supports are maintenance free. For safety reasons it is recommendable to check all mounting screws and moving parts to be sure all is tightened ok, and that all attachment to the wall is in correct and safe condition.

## Cleaning

To clean this product, do not use a high-pressure washer. This product is not machine washable. Simply use a soft cloth or sponge with soapy water (pH 7) of max 60°C. Always clean this product after use to prevent dirt from sticking to the surface.
Important:
Do not use scouring powder or other abrasives as they may scratch the surface. Also avoid the use of cleaning utensils with sharp edges. Never use strong mineral acids or alkali.

## Wartung

Der Stützarm ist wartungsfrei. Aus Sicherheitsgründen empfehlen wir jedoch eine regelmäßige Überprüfung aller Schraubverbindungen und beweglichen Teile zur Sicherstellung, dass keine Teile lose sind.

## Reinigung

Für die Reinigung dieses Produktes nie einen Hochdruckreiniger benutzen.
Das Produkt mit einem weichen Lappen oder Schwamm mit höchstens 60°C Seifenwasser (pH 7) reinigen. Um das Festsetzen von Schmutz auf der Oberfläche zu verhindern, das Produkt immer nach Gebrauch reinigen.
WICHTIG: Kein Scheuerpulver oder andere schleifende Produkte verwenden, um Risse in den Oberflächen zu vermeiden. Auch keine spitzen Reinigungswerkzeuge verwenden. Starke Säure oder alkalische Produkte dürfen NICHT benutzt werden.


© ROPOX 2016

## Reklamation

Se Generelle salgs- og leveringsbetingelser på www.ropox.dk

## Complaints

See General Terms of Sale and Delivery on www.ropox.com

## Reklamation

Siehe allgemeine Verkaufs- und Lieferungsbedingungen auf www.ropox.dk

**ROPOX A/S**
Ringstedgade 221
DK – 4700 Naestved
Tel.: +45 55 75 05 00  Fax.: +45 55 75 05 50
E-mail: info@ropox.dk
www.ropox.com

© ROPOX 2016

ROPOX
Better ways to better days

# Ropox Toiletstøtte Wave Leg, 40-40125

/ Ropox Toilet Support Arms Wave Leg

/ Ropox Toilettenstütze Wave Leg

## Montageanvisning / Mounting instruction / Montageanleitung

PDF 6047 / Rev 003

# I henhold til / according to DS 3028 (Danish Standard)

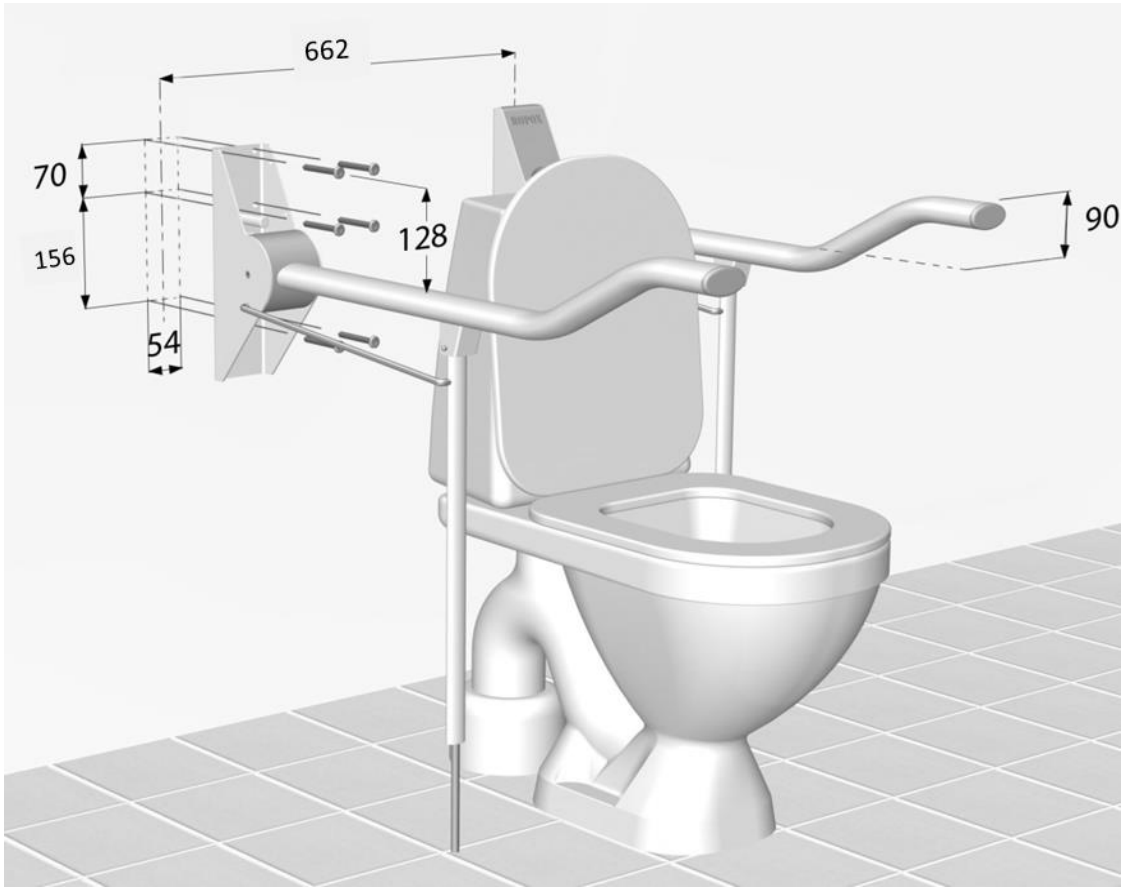


Vedlagt findes montage skabelon med angivelse af de 6 montagehuller på beslaget.

**Anbefalede brugerhøjder (overkant toiletstøtte) og installationshøjder (placering af øverste huller i skabelon/beslag)**

| **Brugerhøjde (lave ende af wave)** | **Installations højde (øverste huller)** | **Situation** |
|---|---|---|
| 710mm | 838 mm | Ropox Wave Toiletstøtte (front højde + 90 mm) = 800 mm |

Mulig brugerhøjde af armstøtten: 650mm til 780mm over gulv på den lave del og 740mm til 870mm i fronten. Hvis en specifik brugerhøjde inden for dette interval ønskes, placeres de 2 øverste huller af beslaget (eller på montageskabelon) 128 mm over den ønskede brugerhøjde på den laveste del af toiletstøtten.

Eksempel: Ønsket brugerhøjde (lave del af wave) 690 mm
Installationshøjde 2 øverste huller = 690 + 128 mm = 818 mm
Fronthøjde = 690 + 90 mm = 780 mm

Læs altid denne montage vejledning og sikker anvendelse før montage og brug af dette produkt.


© ROPOX 2016

Please check with the user for individual demands which could affect the mounting position. Also make sure that national and/or individual state statutes are fulfilled

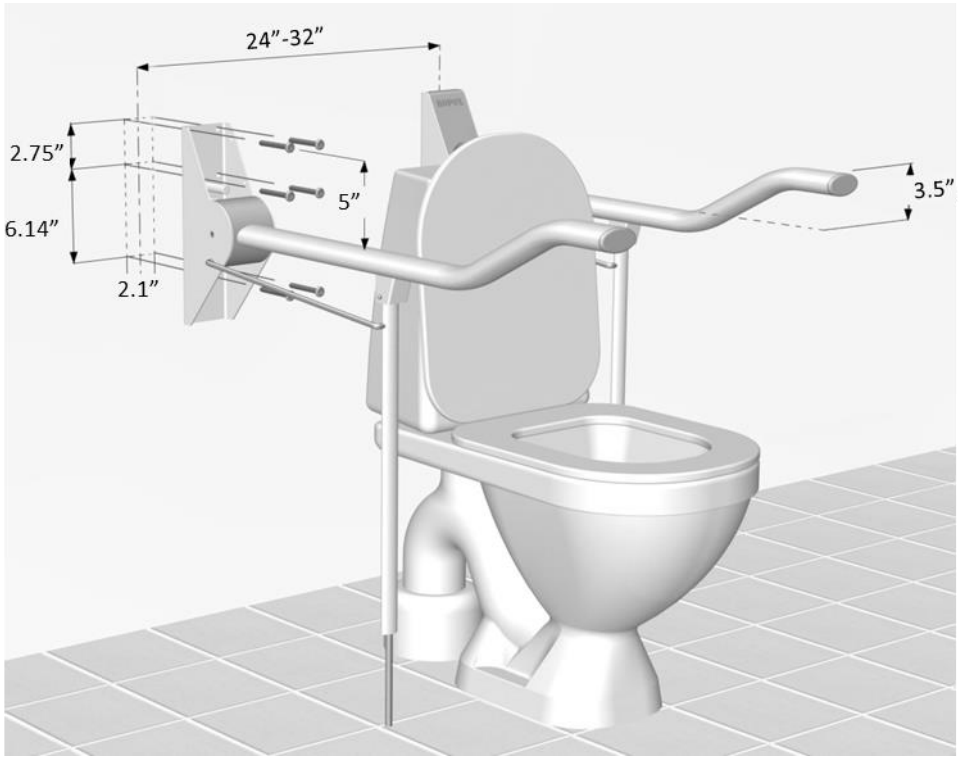


Please find attached mounting template showing position of the 6 holes for easy installation

**Recommended user heights and installation heights (upper holes in mounting template/bracket)**

| User height lowest part of wave (recommendation) | Installation height (upper holes) | Situation |
|---|---|---|
| 30in | 33in | Ropox Wave Toilet Support Arm<br>(front height + 3.5in) = 31.5in |

Available user height: 650mm to 780mm above floor on the low end and 740mm to 870mm in the front end.
If any specific user height is required, simply position the 2 upper holes of the bracket (or the mounting template) 128 mm above the required height of the lowest part of the support arm.

Example: Required user height (lowest part of wave) is 27.2in
Installation height = 27.2in + 5in = 32.2in
Front end height = 27.2in + 3.5in mm = 30.7in

Always read and understand the mounting instruction and safety in use before mounting this product.


© ROPOX 2016

# DIN 18040-1 (Tyskland – Germany – Deutschland)

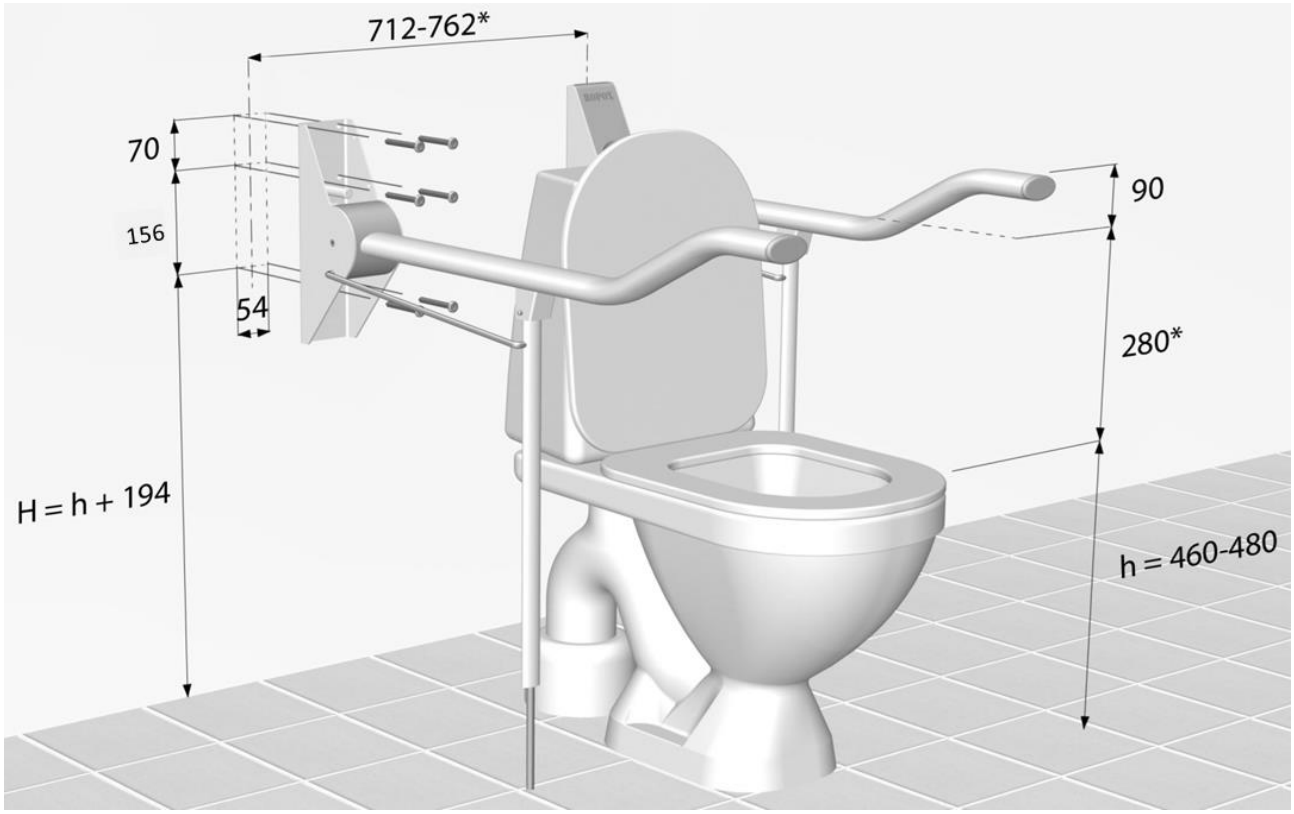


Alle Abmessungen in mm

* Nach DIN 18040-1:
Der lichte Abstand zwischen den Stützklappgriffen muss 65 cm– 70 cm betragen.

!! Bitte prüfen Sie vor der Montage die individuellen Anforderungen!

Bitte lesen und verstehen Sie die Installationsanweisungen und Sicherheit bei der Anwendung vor der Installation dieses Produkts .


© ROPOX 2016

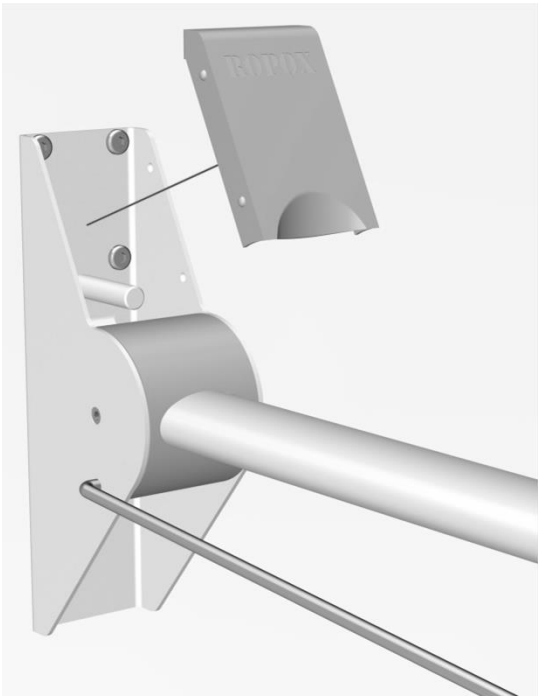


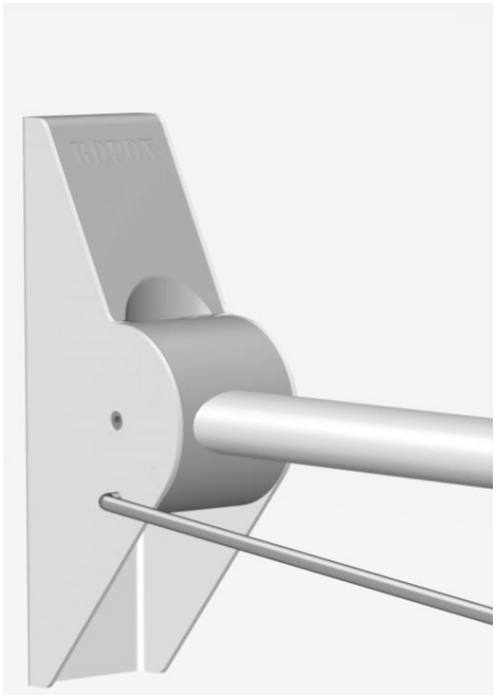


## Label

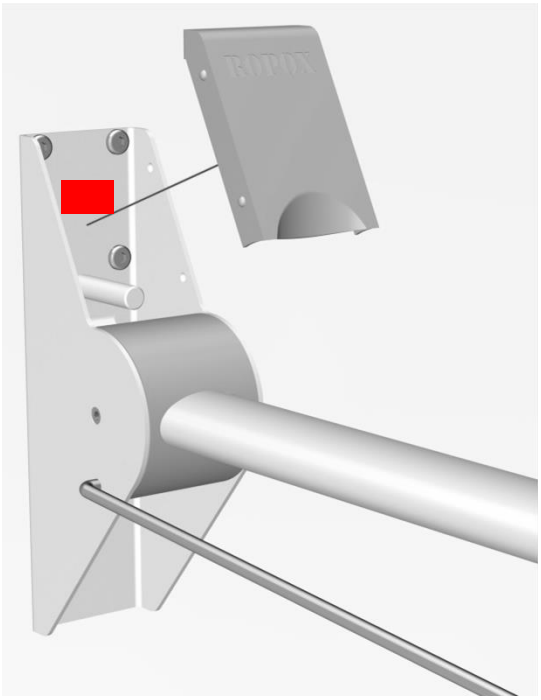

© ROPOX 2016

| | |
|---|---|
| CE | This product is CE-marked in accordance with:<br><br>European Medical Device Directive 93/42/EEC, including amendments incorporated in Directive 2007/47/EEC.<br><br>European Medical Device Regulation (EU)2017/745<br><br>Council Directive 2011/65/EU, RoHS |
| | Manufacturer name and address |
| | Date of production |
| REF | Stock number |
| SN | Serial number |
| | Consult manual before use |
| | Consult manual for important safety related information, warnings and safety precautions. |
| | Do not dispose as unsorted municipal waste. Product must be returned to a designated recycling station. |
| 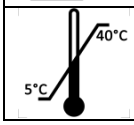 | Operating temperatures may not exceed +5 ° to +40 °C<br>Transport and storage temperatures may not exceed -5 °C to + 40 °C |


© ROPOX 2016

| Tilbehør – Accessories - Zubehör | | |
|---|---|---|
| 40-40925 | Rejse / sættebeslag<br>Get up / sit down attachment<br>Aufstehhilfe | |
| 40-40915 | Håndklædeholder<br>Towel holder<br>Handtuchhalter | |
| 40-40910 | Toiletrulleholder<br>Toilet roll holder<br>Papierhalter | |
| 40-40906 | Vægplade (justering med værktøj)<br>Wall plate for height adjustment (adjustment by allan wrench)<br>Wandplatte für flexible Höheneinstellung (einstellung mit Inbusschlüssel) | |
| 40-40907 | Højdejusteringsenhed (justering med én hånd)<br>Height adjustable unit (adjustment by one hand)<br>Höhenverstellbare Einheit (einstellung mit einer Hand) | |


© ROPOX 2016

| Produkt info - Product info - Produkt info | | | |
|---|---|---|---|
| | **Vare Nr.**<br>**Item No.**<br>**Art. Nr.** | **Længde**<br>**Length**<br>**Länge** | **Dybde, opslået**<br>**Space, folded up**<br>**Tiefe, senkrecht** |
| | 40-40125<br>Ropox<br>Toiletstøtte<br>Wave Leg | 900mm<br>35.4in | 145mm<br>5.7in |
| 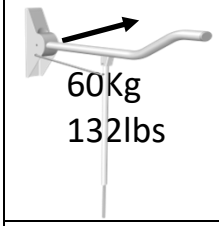 | Sidevers træk uden deformation<br><br>Sideways pull without deflection<br><br>Seitwärtiges ziehen ohne Ablenkung | | |
| 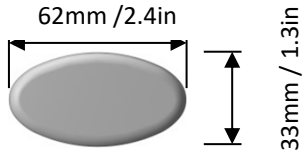 | Profil dimensioner<br>Profile dimensions<br>Profil Abmessungen | | |
| | **Materiale:**<br>Arm: Aluminium, pulverlakeret<br>Vægbeslag: St.37, kromateret og pulverlakeret | | |
| | **Material:**<br>Support arm: Aluminum, powder coated<br>Wall bracket: Steel, Chromate and powder coated | | |
| | **Material:**<br>Stützarm: Aluminium, pulverbeschichtet<br>Montagekonsole: Stahl, chromatiert und pulverbeschichtet | | |


© ROPOX 2016

## Sikker anvendelse

- Brug ikke toilettet støtte i tilfælde af fejl eller skader.
- Undgå at overbelaste toiletstøtter.
- Ændringer, som kan påvirke funktionen eller integriteten af toiletstøtter, er ikke tilladt
- Installation, service og reparationer skal udføres af kompetent personale.
- Hvis toiletstøtter ikke er blevet samlet i henhold til denne montageanvisning kan retten til reklamation bortfalde
- Brug kun Ropox originale reservedele som reservedele. Hvis der anvendes andre reservedele, kan retten til reklamation bortfalde.

Max brugervægt 390kg

## Safety in use

- Do not operate the toilet support in case of defects or damage.
- Do not overload the toilet support.
- Modifications, which may influence the operation or construction of the toilet support, are not allowed.
- Installation, service and repairs must be carried out by competent personnel.
- If the toilet support has not been assembled according to these mounting instructions the right to complain may become void.
- Only use Ropox original spare parts as replacement parts. If other spare parts are used, the right to complain may become void.

Max user weight 390kg/858lbs

## Sicherheit in der Anwendung

- Verwenden Sie nicht den WC-Unterstützung bei Mängeln oder Schäden.
- Vermeiden Sie die Überlastung die Stützarme
- Änderungen , die den Betrieb oder Bau der WC-Unterstützung beeinflussen können , sind nicht erlaubt.
- Installation , Wartung und Reparaturen müssen von Fachpersonal durchgeführt werden.
- Wenn die WC-Unterstützung wurde nach dieser Montageanleitung nicht montiert ist, darf das Recht sich zu beschweren nichtig.
- Nur Ropox Original-Ersatzteile als Ersatzteile verwenden . Werden andere Ersatzteile verwendet werden, kann sich das Recht sich zu beschweren nichtig.

Max Benutzergewicht 390kg


© ROPOX 2016

## Montage i væg

Støtten leveres med et sæt (6 stk.) skruer og rawlplugs, som er beregnet for montage på en betonvæg. Montøren skal altid vurdere væggens materiale, beskaffenhed og styrke og anvende egnede skruer og rawlplugs til denne givne type væg.
I henhold til DS/ISO 17966 er den maksimale brugervægt fastsat til 390kg.
Maximal træk i øverste skruer er 90kg220lbs.

## Wall mounting

The screws and rawlplugs included are for mounting on a concrete wall. The installer must always examine the material, condition and strength of the wall and use appropriate screws and rawlplugs.
To comply with DS/ISO 17966 the maximum user load is set to 390kg/858lbs.
Maximum pull in the top screws are 90kg/220lbs.

## Montage an der Wand

Das Produkt wird mit 4 Schrauben und Dübel geliefert was für die Montage an einer Betonwand berechnet worden ist.
Der Monteur muss immer das Material, die Beschaffenheit und Stärke der Wand bewerten und geeignete Schrauben und Dübel, für diesen Typ Wand, anwenden.
Gemäß DS/ISO 17966 ist das maximale Benutzergewicht auf 390kg bemessen & festgesetzt.
Maximaler Zug der obersten Schrauben ist 90kg.


© ROPOX 2016

© ROPOX 2016

## Tiltænkt anvendelse

For brugere, der har brug for støtte til at sætte sig og rejse sig fra toilettet, er Toiletstøtter en god og handicapvenlig hjælp. Mennesker med begrænset mobilitet kan bruge Toiletstøtterne til at støtte sig ved, når de skal fra stående til siddende stilling og omvendt. Toiletstøtterne kan justeres op til 120 mm i højden, så de kan indstilles til den optimale position for brugeren. De fås også i to forskellige former og med tre forskellige vægtbelastninger, og det gør det muligt at finde de bedst mulige Toiletstøtter for den individuelle bruger eller situation.

## Intended use

The Toilet support arms makes people with reduced mobility more self-reliant. The Toilet support arms provide the user with stable support and something to lean on when getting up or sitting down and for some people, it makes them able to use the toilet on their own. The Toilet Support Arms can be adjusted in height by 120 mm by using a wall-mounted, height adjustable fitting. They can either be adjusted manually with an allen wrench or they can be fitted with a mechanism that allows a user or carer to adjust the height with one hand.

## Verwendungszweck

Für Benutzer, die Unterstützung benötigen, um sich hinzusetzen und die Toilette zu verlassen, sind Toilettenstützen eine gute und behindertenfreundliche Hilfe. Personen mit eingeschränkter Mobilität können die Toilettenstützen verwenden, um sich beim Übergang von der stehenden in die sitzende Position und umgekehrt zu unterstützen. Die Toilettenstützen können bis zu 120 mm hoch eingestellt werden, so dass sie auf die für den Benutzer optimale Position eingestellt werden können. Sie sind auch in zwei verschiedenen Formen und mit drei verschiedenen Gewichtsbelastungen erhältlich, wodurch es möglich wird, die bestmöglichen Toilettenstützen für den einzelnen Benutzer oder die jeweilige Situation zu finden.


© ROPOX 2016

## Vedligeholdelse

Toiletstøtten er vedligeholdelses fri. Af sikkerhedsmæssige hensyn anbefaler vi dog jævnligt, at undersøge alle boltforbindelser og bevægelige dele for at sikre, at ingen dele er løse, og at befæstelser til væggen er intakte

## Rengøring

Benyt ikke højtryks renser til rengøring af dette produkt. Produktet kan ikke vaskes i en vaskemaskine
Benyt blot en blød klud eller svamp med alm. sæbevand (pH 7), maks. 60°. Rengør altid produktet efter brug, derigennem forhindres snavs, at sætte sig fast på overfladerne.
**VIGTIGT:** Benyt ikke skurepulver eller andre slibende produkter, da de vil ridse overfladerne på dette produkt. Benyt heller ikke spidse eller skarpe rengøringsredskaber. Stærke syrer eller alkaliske produkter må IKKE benyttes.

## Maintenance

The toilet supports are maintenance free. For safety reasons it is recommendable to check all mounting screws and moving parts to be sure all is tightened ok, and that all attachment to the wall is in correct and safe condition.

## Cleaning

To clean this product, do not use a high-pressure washer. This product is not machine washable. Simply use a soft cloth or sponge with soapy water (pH 7) of max 60°C. Always clean this product after use to prevent dirt from sticking to the surface.
Important:
Do not use scouring powder or other abrasives as they may scratch the surface. Also avoid the use of cleaning utensils with sharp edges. Never use strong mineral acids or alkali.

## Wartung

Der Stützarm ist wartungsfrei. Aus Sicherheitsgründen empfehlen wir jedoch eine regelmäßige Überprüfung aller Schraubverbindungen und beweglichen Teile zur Sicherstellung, dass keine Teile lose sind.

## Reinigung

Für die Reinigung dieses Produktes nie einen Hochdruckreiniger benutzen.
Das Produkt mit einem weichen Lappen oder Schwamm mit höchstens 60°C Seifenwasser (pH 7) reinigen. Um das Festsetzen von Schmutz auf der Oberfläche zu verhindern, das Produkt immer nach Gebrauch reinigen.
WICHTIG: Kein Scheuerpulver oder andere schleifende Produkte verwenden, um Risse in den Oberflächen zu vermeiden. Auch keine spitzen Reinigungswerkzeuge verwenden. Starke Säure oder alkalische Produkte dürfen NICHT benutzt werden.

© ROPOX 2016

## Reklamation

Se Generelle salgs- og leveringsbetingelser på www.ropox.dk

## Complaints

See General Terms of Sale and Delivery on www.ropox.com

## Reklamation

Siehe allgemeine Verkaufs- und Lieferungsbedingungen auf www.ropox.dk

**ROPOX A/S**
Ringstedgade 221
DK – 4700 Naestved
Tel.: +45 55 75 05 00  Fax.: +45 55 75 05 50
E-mail: info@ropox.dk
www.ropox.com


© ROPOX 2016

ROPOX
Better ways to better days

# Ropox Toiletstøtte Straight Leg, 40-40120

/ Ropox Toilet Support Arms Straight Leg

/ Ropox Toilettenstütze Straight Leg

## Montageanvisning / Mounting instruction / Montageanleitung

PDF 6046 / Rev 003

## I henhold til / according to DS 3028 (Danish Standard)

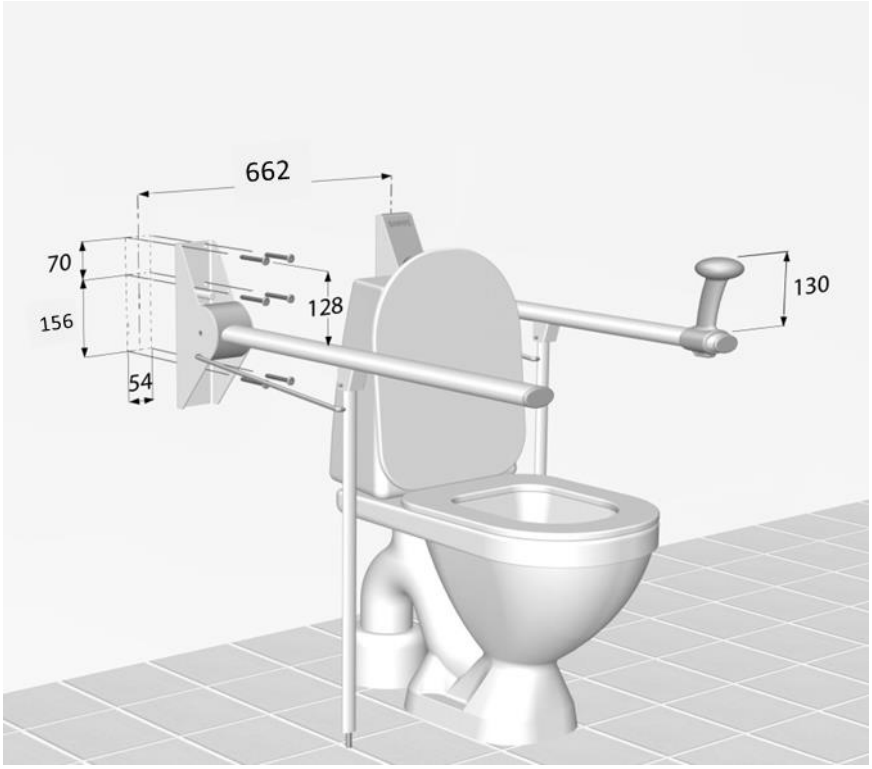


Vedlagt findes montage skabelon med angivelse af de 6 montagehuller på beslaget.

**Brugerhøjder (overkant toiletstøtte) og installationshøjder (øverste huller i skabelon/beslag)**

| **Brugerhøjde (anbefaling)** | **Installations højde (øverste huller)** | **Situation** |
|---|---|---|
| 780 mm (overkant armstøtte) | 908 mm | Ropox Straight Toiletstøtte |
| 670 mm (overkant armstøtte)<br>800 mm (top af rejse/sætte) | 798 mm | Ropox Straight Toiletstøtte<br>med rejse/sætte beslag |

Mulig brugerhøjde af armstøtten: fra 650mm til 780mm over gulv.
Ved individuel placering inden for dette interval, placeres de 2 øverste huller af beslaget (eller på montageskabelon) 128 mm over den ønskede brugerhøjde på toiletstøtten.

Eksempel: Ønsket brugerhøjde 775 mm
Installationshøjde 2 øverste huller = 775 + 128 mm = 903 mm

Læs altid denne montage vejledning og sikker anvendelse før montage og brug af dette produkt.

© ROPOX 2016

Please check with the user for individual demands which could affect the mounting position. Also make sure that national and/or individual state statutes are fulfilled

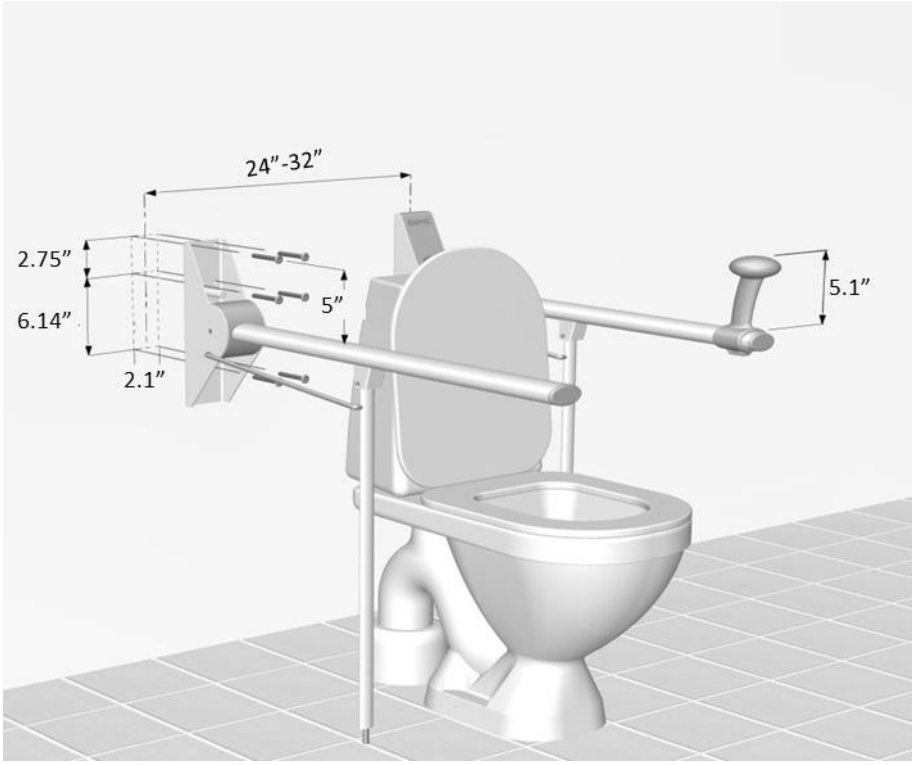


Please find attached mounting template showing position of the 6 holes for easy installation

**User heights and installation heights (upper holes in mounting template/bracket)**

| **User height (recommendation)** | **Installation height (upper holes)** | **Situation** |
|---|---|---|
| 30.7in (top of support arm) | 35.75in | Ropox Straight Toilet Support Arm |
| 26.4in (top of support arm)<br>31.5in (top of Get up/sit down) | 31.4in | Ropox Straight Toilet Support Arm<br>+ Get up/sit down fitting |
| Possible user height: 25.6in to 30.7in from floor to top side of arm support.<br>If any specific user height is required, simply position the 2 upper holes of the bracket (or the mounting template) 5in above the required height of the support arm.<br>Example: required user height is 30.5in<br>Installation height = 30.5in+5in= 35.5in | | |

Always read and understand the mounting instruction and safety in use before mounting this product.

## DIN 18040-1 (Tyskland – Germany – Deutschland)

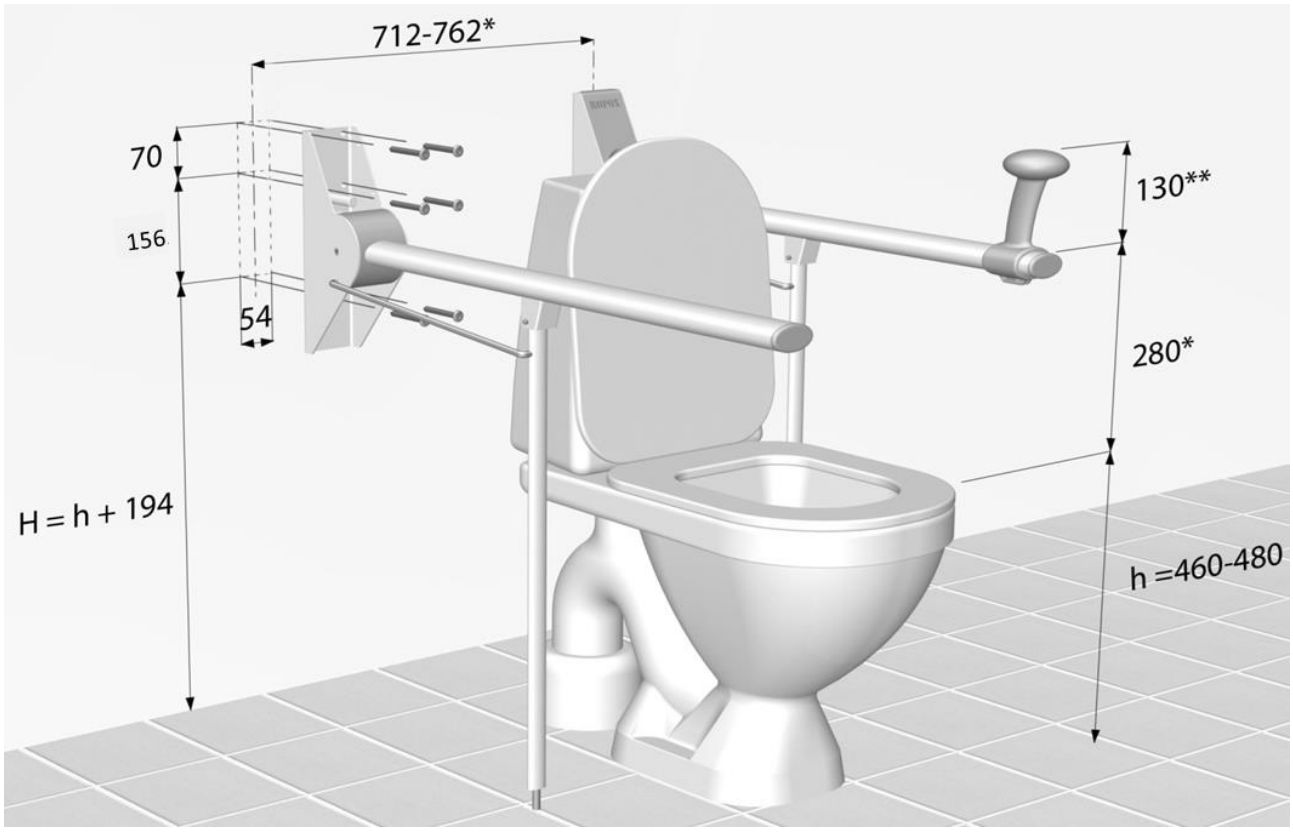


Alle Abmessungen in mm

* Nach DIN 18040-1:
Der lichte Abstand zwischen den Stützklappgriffen muss 65 cm– 70 cm betragen.

** Bei Einsatz der Aufstehhilfe empfehlen wir , eine Gesamthöhe von h = 800mm

!! Bitte prüfen Sie vor der Montage die individuellen Anforderungen!

Bitte lesen und verstehen Sie die Installationsanweisungen und Sicherheit bei der Anwendung vor der Installation dieses Produkts .

© ROPOX 2016

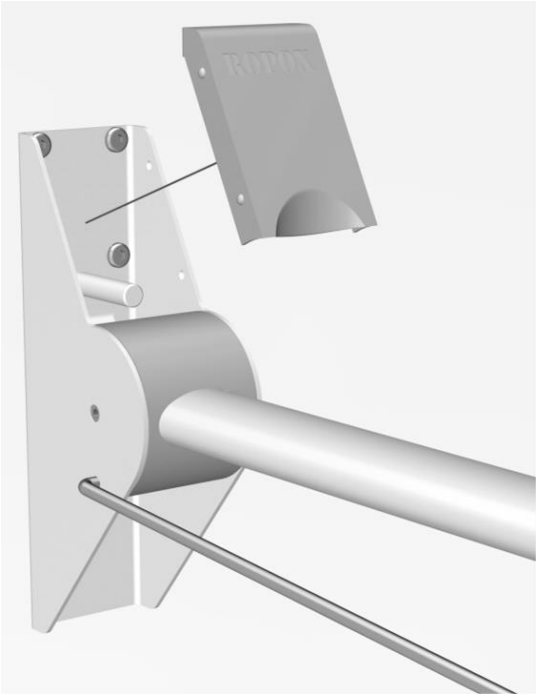

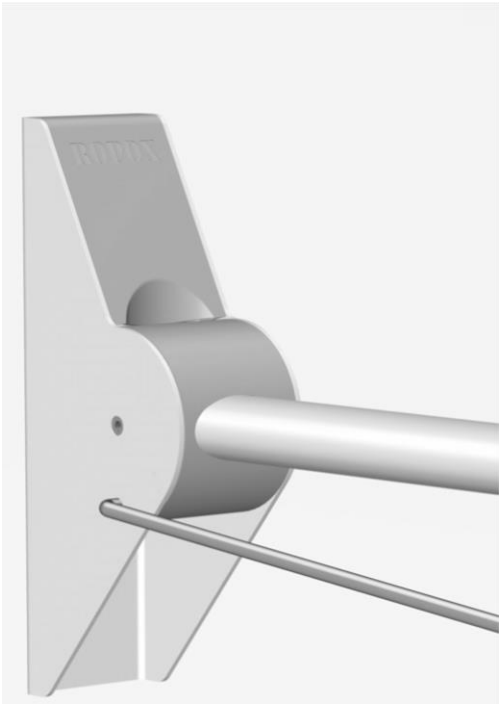

## Label

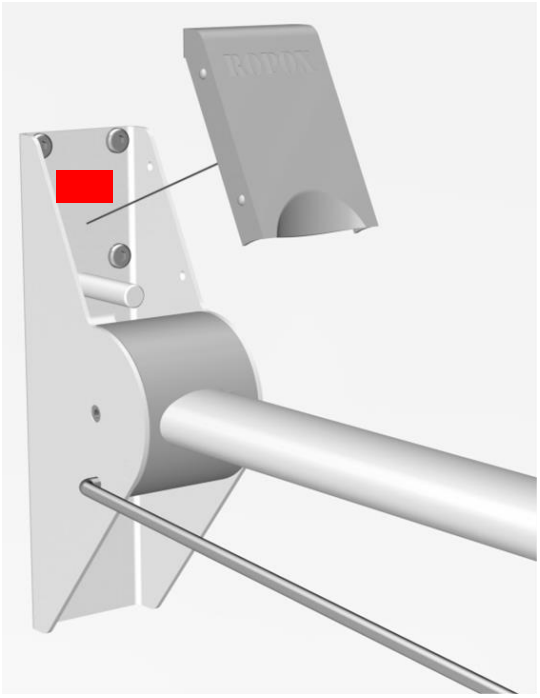

© ROPOX 2016

| | |
|---|---|
| CE | This product is CE-marked in accordance with:<br><br>European Medical Device Directive 93/42/EEC, including amendments incorporated in Directive 2007/47/EEC.<br><br>European Medical Device Regulation (EU)2017/745<br><br>Council Directive 2011/65/EU, RoHS |
| | Manufacturer name and address |
| | Date of production |
| REF | Stock number |
| SN | Serial number |
| | Consult manual before use |
| | Consult manual for important safety related information, warnings and safety precautions. |
| | Do not dispose as unsorted municipal waste. Product must be returned to a designated recycling station. |
| 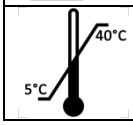 | Operating temperatures may not exceed +5 ° to +40 °C<br>Transport and storage temperatures may not exceed -5 °C to + 40 °C |

© ROPOX 2016

| Tilbehør – Accessories - Zubehör | | |
|---|---|---|
| 40-40925 | Rejse / sættebeslag<br>Get up / sit down attachment<br>Aufstehhilfe | |
| 40-40915 | Håndklædeholder<br>Towel holder<br>Handtuchhalter | |
| 40-40910 | Toiletrulleholder<br>Toilet roll holder<br>Papierhalter | |
| 40-40906 | Vægplade (justering med værktøj)<br>Wall plate for height adjustment (adjustment by allan wrench)<br>Wandplatte für flexible Höheneinstellung (einstellung mit Inbusschlüssel) | |
| 40-40907 | Højdejusteringsenhed (justering med én hånd)<br>Height adjustable unit (adjustment by one hand)<br>Höhenverstellbare Einheit (einstellung mit einer Hand) | |

© ROPOX 2016

| Produkt info - Product info - Produkt info | | | |
|---|---|---|---|
| | **Vare Nr.**<br>**Item No.**<br>**Art. Nr.** | **Længde**<br>**Length**<br>**Länge** | **Dybde, opslået**<br>**Space, folded up**<br>**Tiefe, senkrecht** |
| | 40-40120<br>Ropox<br>Toiletstøtte<br>Straight Leg | 900mm<br>35.4in | 143mm<br>5.6in |
| <br>60Kg<br>132lbs | Sidevers træk uden deformation<br><br>Sideways pull without deflection<br><br>Seitwärtiges ziehen ohne Ablenkung | | |
| 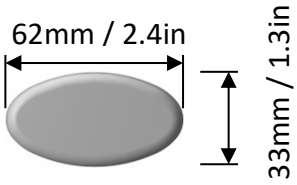 <br>62mm / 2.4in<br>33mm / 1.3in | Profil dimensioner<br>Profile dimensions<br>Profil Abmessungen | | |
| | **Materiale:**<br>Arm: Aluminium, pulverlakeret<br>Vægbeslag: St.37, kromateret og pulverlakeret | | |
| | **Material:**<br>Support arm: Aluminum, powder coated<br>Wall bracket: Steel, Chromate and powder coated | | |
| | **Material:**<br>Stützarm: Aluminium, pulverbeschichtet<br>Montagekonsole: Stahl, chromatiert und pulverbeschichtet | | |

© ROPOX 2016

## Sikker anvendelse

- Brug ikke toilettet støtte i tilfælde af fejl eller skader.
- Undgå at overbelaste toiletstøtter.
- Ændringer, som kan påvirke funktionen eller integriteten af toiletstøtter, er ikke tilladt
- Installation, service og reparationer skal udføres af kompetent personale.
- Hvis toiletstøtter ikke er blevet samlet i henhold til denne montageanvisning kan retten til reklamation bortfalde
- Brug kun Ropox originale reservedele som reservedele. Hvis der anvendes andre reservedele, kan retten til reklamation bortfalde.

Max brugervægt 390kg

## Safety in use

- Do not operate the toilet support in case of defects or damage.
- Do not overload the toilet support.
- Modifications, which may influence the operation or construction of the toilet support, are not allowed.
- Installation, service and repairs must be carried out by competent personnel.
- If the toilet support has not been assembled according to these mounting instructions the right to complain may become void.
- Only use Ropox original spare parts as replacement parts. If other spare parts are used, the right to complain may become void.

Max user weight 390kg/858lbs

## Sicherheit in der Anwendung

- Verwenden Sie nicht den WC-Unterstützung bei Mängeln oder Schäden.
- Vermeiden Sie die Überlastung die Stützarme
- Änderungen , die den Betrieb oder Bau der WC-Unterstützung beeinflussen können , sind nicht erlaubt.
- Installation , Wartung und Reparaturen müssen von Fachpersonal durchgeführt werden.
- Wenn die WC-Unterstützung wurde nach dieser Montageanleitung nicht montiert ist, darf das Recht sich zu beschweren nichtig.
- Nur Ropox Original-Ersatzteile als Ersatzteile verwenden . Werden andere Ersatzteile verwendet werden, kann sich das Recht sich zu beschweren nichtig.

Max Benutzergewicht 390kg

© ROPOX 2016

## Montage i væg

Støtten leveres med et sæt (6 stk.) skruer og rawlplugs, som er beregnet for montage på en betonvæg. Montøren skal altid vurdere væggens materiale, beskaffenhed og styrke og anvende egnede skruer og rawlplugs til denne givne type væg.
I henhold til DS/ISO 17966 er den maksimale brugervægt fastsat til 390kg.
Maximal træk i øverste skruer er 90kg.

## Wall mounting

The screws and rawlplugs included are for mounting on a concrete wall. The installer must always examine the material, condition and strength of the wall and use appropriate screws and rawlplugs.
To comply with DS/ISO 17966 the maximum user load is set to 390kg/297lbs.
Maximum pull in the top screws are 90kg/220lbs.

## Montage an der Wand

Das Produkt wird mit 4 Schrauben und Dübel geliefert was für die Montage an einer Betonwand berechnet worden ist.
Der Monteur muss immer das Material, die Beschaffenheit und Stärke der Wand bewerten und geeignete Schrauben und Dübel, für diesen Typ Wand, anwenden.
Gemäß DS/ISO 17966 ist das maximale Benutzergewicht auf 390kg bemessen & festgesetzt.
Maximaler Zug der obersten Schrauben ist 90kg.

© ROPOX 2016

## Tiltænkt anvendelse

For brugere, der har brug for støtte til at sætte sig og rejse sig fra toilettet, er Toiletstøtter en god og handicapvenlig hjælp. Mennesker med begrænset mobilitet kan bruge Toiletstøtterne til at støtte sig ved, når de skal fra stående til siddende stilling og omvendt. Toiletstøtterne kan justeres op til 120 mm i højden, så de kan indstilles til den optimale position for brugeren. De fås også i to forskellige former og med tre forskellige vægtbelastninger, og det gør det muligt at finde de bedst mulige Toiletstøtter for den individuelle bruger eller situation.

## Intended use

The Toilet support arms makes people with reduced mobility more self-reliant. The Toilet support arms provide the user with stable support and something to lean on when getting up or sitting down and for some people, it makes them able to use the toilet on their own. The Toilet Support Arms can be adjusted in height by 120 mm by using a wall-mounted, height adjustable fitting. They can either be adjusted manually with an allen wrench or they can be fitted with a mechanism that allows a user or carer to adjust the height with one hand.

## Verwendungszweck

Für Benutzer, die Unterstützung benötigen, um sich hinzusetzen und die Toilette zu verlassen, sind Toilettenstützen eine gute und behindertenfreundliche Hilfe. Personen mit eingeschränkter Mobilität können die Toilettenstützen verwenden, um sich beim Übergang von der stehenden in die sitzende Position und umgekehrt zu unterstützen. Die eingestellt werden können. Sie sind auch in zwei verschiedenen Formen und mit drei verschiedenen Gewichtsbelastungen erhältlich, wodurch es möglich wird, die bestmöglichen Toilettenstützen für den einzelnen Benutzer oder die jeweilige Situation zu finden.

© ROPOX 2016

## Vedligeholdelse

Toiletstøtten er vedligeholdelses fri. Af sikkerhedsmæssige hensyn anbefaler vi dog jævnligt, at undersøge alle boltforbindelser og bevægelige dele for at sikre, at ingen dele er løse, og at befæstelser til væggen er intakte.

## Rengøring

Benyt ikke højtryks renser til rengøring af dette produkt. Produktet kan ikke vaskes i en vaskemaskine
Benyt blot en blød klud eller svamp med alm. sæbevand (pH 7), maks. 60°. Rengør altid produktet efter brug, derigennem forhindres snavs, at sætte sig fast på overfladerne.
**VIGTIGT:** Benyt ikke skurepulver eller andre slibende produkter, da de vil ridse overfladerne på dette produkt. Benyt heller ikke spidse eller skarpe rengøringsredskaber. Stærke syrer eller alkaliske produkter må IKKE benyttes.

## Maintenance

The toilet supports are maintenance free. For safety reasons it is recommendable to check all mounting screws and moving parts to be sure all is tightened ok, and that all attachment to the wall is in correct and safe condition.

## Cleaning

To clean this product, do not use a high-pressure washer. This product is not machine washable.
Simply use a soft cloth or sponge with soapy water (pH 7) of max 60°C. Always clean
this product after use to prevent dirt from sticking to the surface.
Important:
Do not use scouring powder or other abrasives as they may scratch the surface. Also avoid the use of cleaning utensils with sharp edges. Never use strong mineral acids or alkali.

## Wartung

Der Stützarm ist wartungsfrei. Aus Sicherheitsgründen empfehlen wir jedoch eine regelmäßige Überprüfung aller Schraubverbindungen und beweglichen Teile zur Sicherstellung, dass keine Teile lose sind.

## Reinigung

Für die Reinigung dieses Produktes nie einen Hochdruckreiniger benutzen.
Das Produkt mit einem weichen Lappen oder Schwamm mit höchstens 60°C Seifenwasser (pH 7) reinigen. Um das Festsetzen von Schmutz auf der Oberfläche zu verhindern, das Produkt immer nach Gebrauch reinigen.
WICHTIG: Kein Scheuerpulver oder andere schleifende Produkte verwenden, um Risse in den Oberflächen zu vermeiden. Auch keine spitzen Reinigungswerkzeuge verwenden. Starke Säure oder alkalische Produkte dürfen NICHT benutzt werden.

© ROPOX 2016

## Reklamation

Se Generelle salgs- og leveringsbetingelser på www.ropox.dk

## Complaints

See General Terms of Sale and Delivery on www.ropox.com

## Reklamation

Siehe allgemeine Verkaufs- und Lieferungsbedingungen auf www.ropox.dk


**ROPOX A/S**
Ringstedgade 221
DK – 4700 Naestved
Tel.: +45 55 75 05 00  Fax.: +45 55 75 05 50
E-mail: info@ropox.dk
www.ropox.com


© ROPOX 2016

ROPOX
Better ways to better days

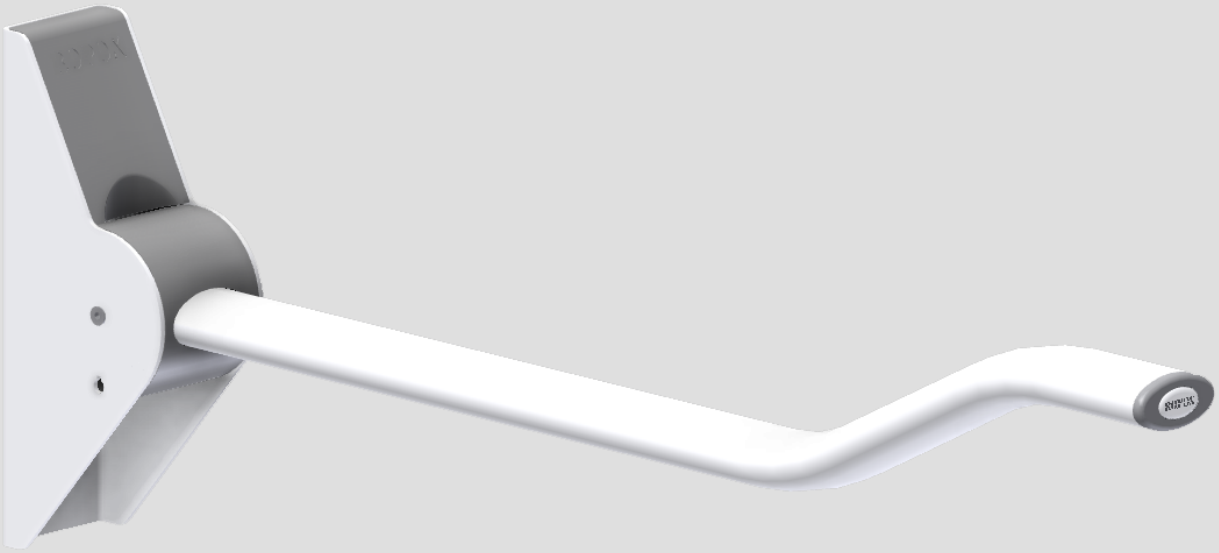

# Ropox Toiletstøtte Wave, 40-40115

/ Ropox Toilet Support Arm Wave

/ Ropox Toilettenstütze Wave

Montageanvisning / Mounting instruction / Montageanleitung

PDF 6032 / Rev 003

# I henhold til / according to DS 3028 (Danish Standard)

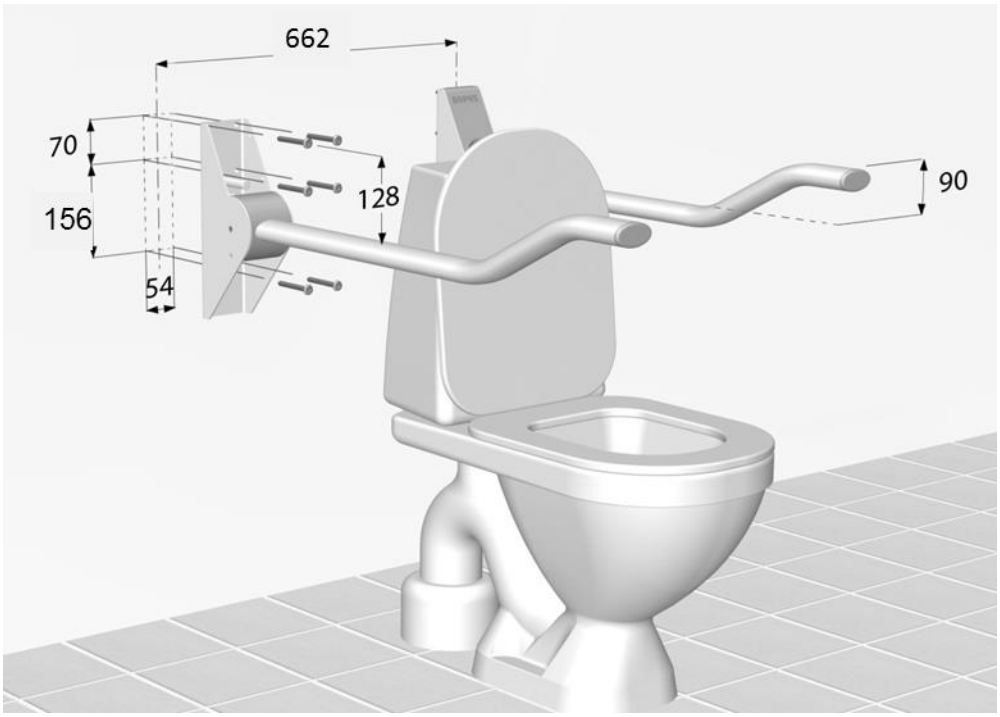


Vedlagt findes montage skabelon med angivelse af de 6 montagehuller på beslaget.
**Anbefalede brugerhøjder (overkant toiletstøtte) og installationshøjder (placering af øverste huller i skabelon/beslag)**

| **Brugerhøjde (lave ende af wave)** | **Installations højde (øverste huller)** | **Situation** |
|---|---|---|
| 710mm | 838 mm | Ropox Wave Toiletstøtte (front højde + 90 mm) = 800 mm |

Hvis en anden brugerhøjde ønskes, placeres de 2 øverste huller af beslaget (eller på montageskabelon) 128 mm over den ønskede brugerhøjde på den laveste del af toiletstøtten.

Eksempel: Ønsket brugerhøjde (lave del af wave) 690 mm
Installationshøjde 2 øverste huller = 690 + 128 mm = 818 mm
Fronthøjde = 690 + 90 mm = 780 mm

Læs altid denne montage vejledning og sikker anvendelse før montage og brug af dette produkt.


© ROPOX 2016

Please check with the user for individual demands which could affect the mounting position. Also make sure that national and/or individual state statutes are fulfilled

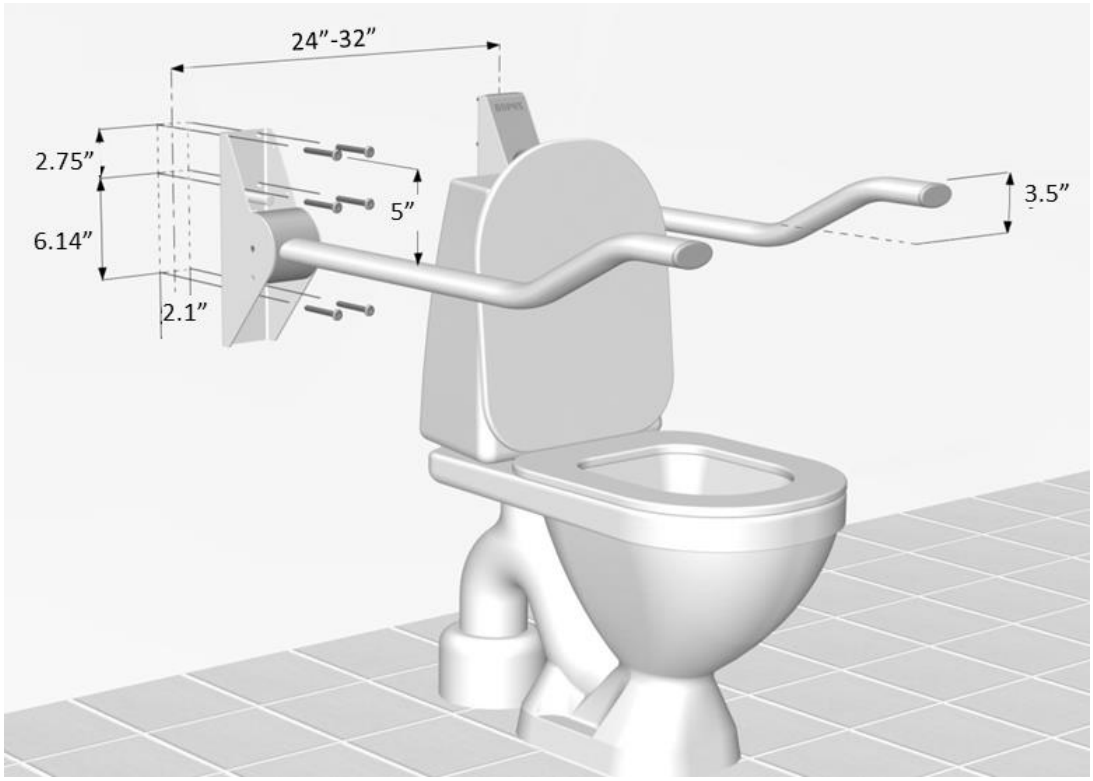


**Recommended user heights and installation heights (upper holes in mounting template/bracket)**

| User height lowest part of wave (recommendation) | Installation height (upper holes) | Situation |
|---|---|---|
| 28in | 33in | Ropox Wave Toilet Support Arm<br>(front height + 3.5in) = 31.5in |

If any other specific user height is required, simply position the 2 upper holes of the bracket (or the mounting template) 5in above the required height of the lowest part of the support arm.

Example: Required user height (lowest part of wave) is 27in
Installation height = 27in + 5in = 32in
Front end height = 27in + 3.5in = 30.5in

Always read and understand the mounting instruction and safety in use before mounting this product.


© ROPOX 2016

## DIN 18040-1 (Tyskland – Germany – Deutschland)

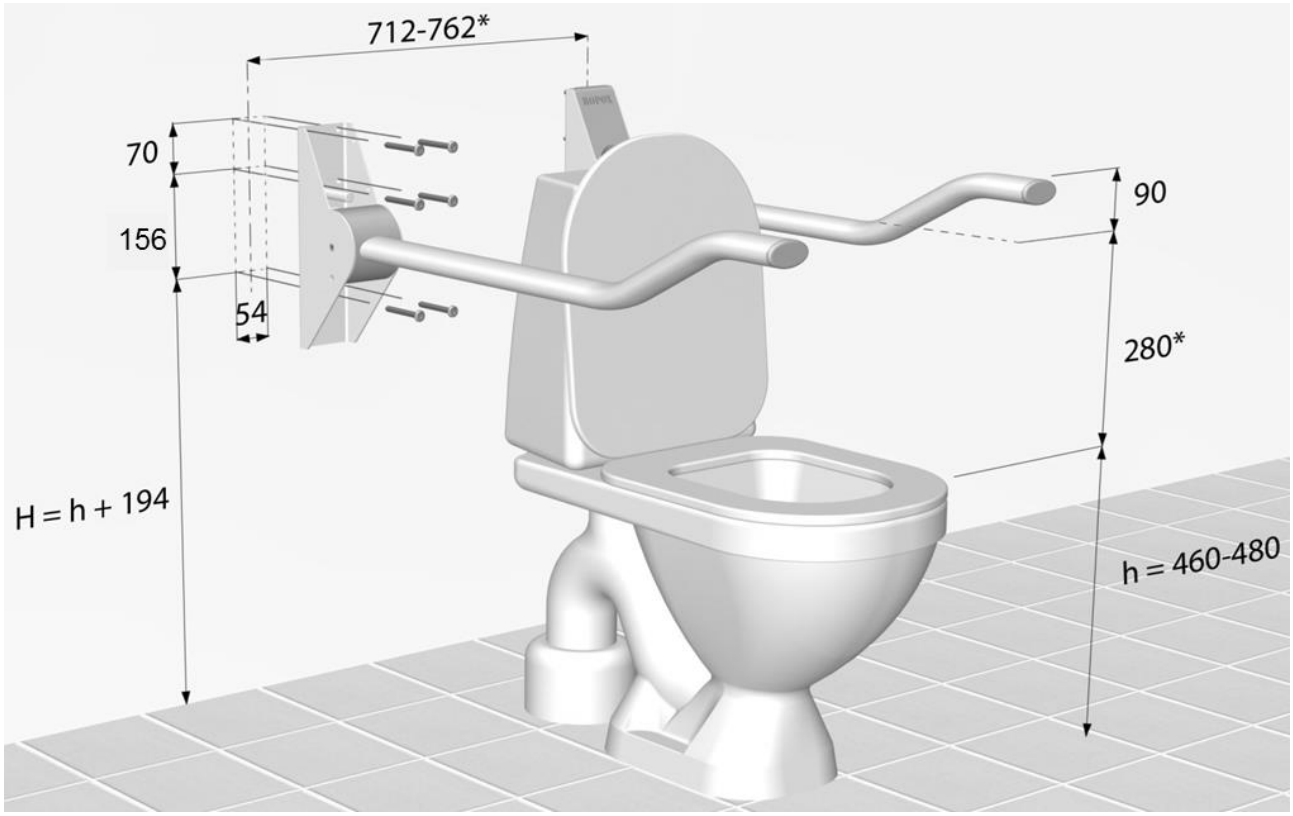


* Nach der DIN 18040-1
Der lichte Abstand zwischen den Stützklappgriffen muss 65 cm– 70 cm betragen.

!! Bitte prüfen Sie vor der Montage die individuellen Anforderungen!

Bitte lesen und verstehen Sie die Installationsanweisungen und Sicherheit bei der Anwendung vor der Installation dieses Produkts .


© ROPOX 2016

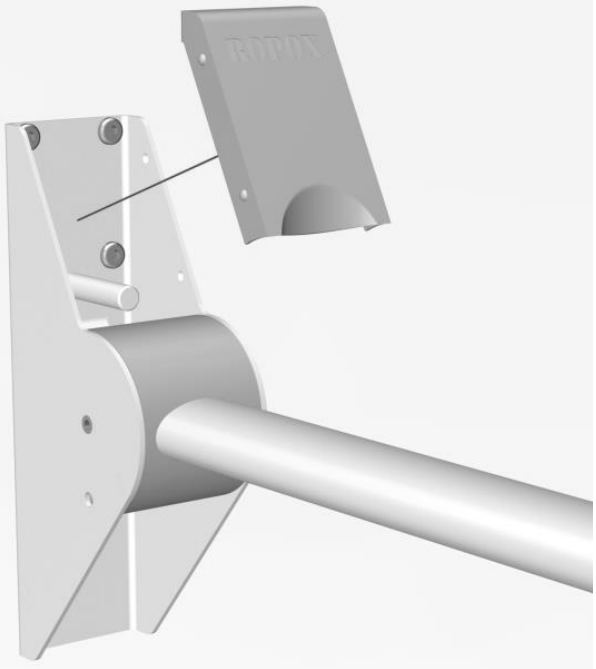

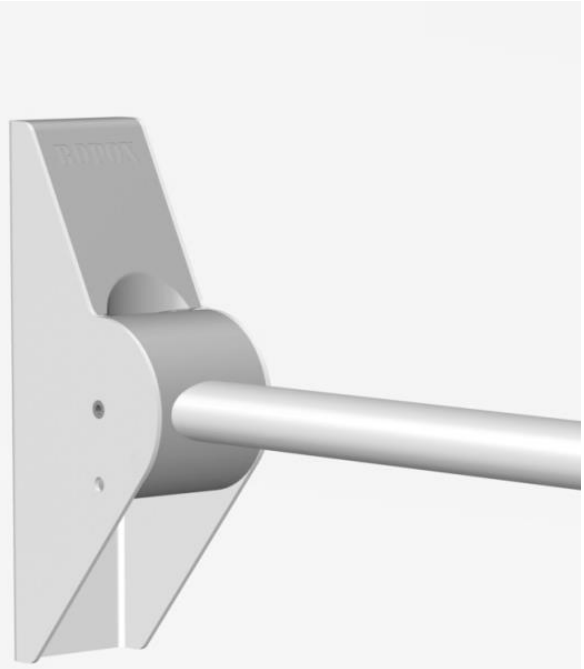

## Label

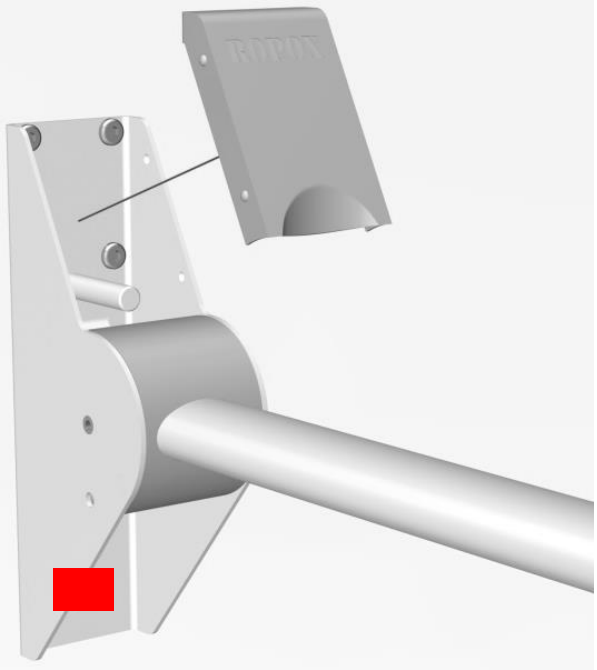

© ROPOX 2016

| | |
|---|---|
| CE | This product is CE-marked in accordance with:<br><br>European Medical Device Directive 93/42/EEC, including amendments incorporated in Directive 2007/47/EEC.<br><br>European Medical Device Regulation (EU)2017/745<br><br>Council Directive 2011/65/EU, RoHS |
| | Manufacturer name and address |
| | Date of production |
| REF | Stock number |
| SN | Serial number |
| | Consult manual before use |
| | Consult manual for important safety related information, warnings and safety precautions. |
| | Do not dispose as unsorted municipal waste. Product must be returned to a designated recycling station. |
| 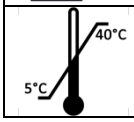 | Operating temperatures may not exceed +5 ° to +40 °C<br>Transport and storage temperatures may not exceed -5 °C to + 40 °C |


© ROPOX 2016

| Tilbehør – Accessories - Zubehör | | |
|---|---|---|
| 40-40925 | Rejse / sættebeslag<br>Get up / sit down attachment<br>Aufstehhilfe | |
| 40-40915 | Håndklædeholder<br>Towel holder<br>Handtuchhalter | |
| 40-40910 | Toiletrulleholder<br>Toilet roll holder<br>Papierhalter | |
| 40-40906 | Vægplade (justering med værktøj)<br>Wall plate for height adjustment (adjustment by allan wrench)<br>Wandplatte für flexible Höheneinstellung (einstellung mit Inbusschlüssel) | |
| 40-40907 | Højdejusteringsenhed (justering med én hånd)<br>Height adjustable unit (adjustment by one hand)<br>Höhenverstellbare Einheit (einstellung mit einer Hand) | |


© ROPOX 2016

| Produkt info - Product info - Produkt info | | | |
|---|---|---|---|
| | **Vare Nr.**<br>**Item No.**<br>**Art. Nr.** | **Længde**<br>**Length**<br>**Länge** | **Dybde, opslået**<br>**Space, folded up**<br>**Tiefe, senkrecht** |
| 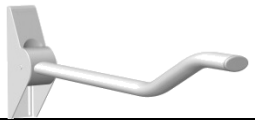 | 40-40115<br>Ropox Wave | 900mm<br>35.4in | 130mm<br>5.2in |
| | Sidevers træk uden deformation<br><br>Sideways pull without deflection<br><br>Seitwärtiges ziehen ohne Ablenkung | | |
| 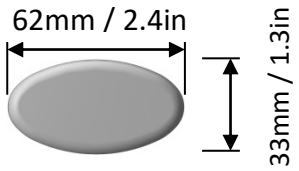 | Profil dimensioner<br>Profile dimensions<br>Profil Abmessungen | | |
| | **Materiale:**<br>Arm: Aluminium, pulverlakeret<br>Vægbeslag: St.37, kromateret og pulverlakeret | | |
| | **Material:**<br>Support arm: Aluminum, powder coated<br>Wall bracket: Steel, Chromate and powder coated | | |
| | **Material:**<br>Stützarm: Aluminium, pulverbeschichtet<br>Montagekonsole: Stahl, chromatiert und pulverbeschichtet | | |

## Sikker anvendelse

- Brug ikke toilettet støtte i tilfælde af fejl eller skader.
- Undgå at overbelaste toiletstøtter.
- Ændringer, som kan påvirke funktionen eller integriteten af toiletstøtter, er ikke tilladt
- Installation, service og reparationer skal udføres af kompetent personale.
- Hvis toiletstøtter ikke er blevet samlet i henhold til denne montageanvisning kan retten til reklamation bortfalde
- Brug kun Ropox originale reservedele som reservedele. Hvis der anvendes andre reservedele, kan retten til reklamation bortfalde.

Max brugervægt 190kg


© ROPOX 2016

## Safety in use

- Do not operate the toilet support in case of defects or damage.
- Do not overload the toilet support.
- Modifications, which may influence the operation or construction of the toilet support, are not allowed.
- Installation, service and repairs must be carried out by competent personnel.
- If the toilet support has not been assembled according to these mounting instructions the right to complain may become void.
- Only use Ropox original spare parts as replacement parts. If other spare parts are used, the right to complain may become void.

Max user weight 190kg/418lbs

## Sicherheit in der Anwendung

- Verwenden Sie nicht den WC-Unterstützung bei Mängeln oder Schäden.
- Vermeiden Sie die Überlastung die Stützarme
- Änderungen , die den Betrieb oder Bau der WC-Unterstützung beeinflussen können , sind nicht erlaubt.
- Installation , Wartung und Reparaturen müssen von Fachpersonal durchgeführt werden.
- Wenn die WC-Unterstützung wurde nach dieser Montageanleitung nicht montiert ist, darf das Recht sich zu beschweren nichtig.
- Nur Ropox Original-Ersatzteile als Ersatzteile verwenden . Werden andere Ersatzteile verwendet werden, kann sich das Recht sich zu beschweren nichtig.

Max Benutzergewicht 190kg


© ROPOX 2016

## Montage i væg

Støtten leveres med et sæt (6 stk.) skruer og rawlplugs, som er beregnet for montage på en betonvæg. Montøren skal altid vurdere væggens materiale, beskaffenhed og styrke og anvende egnede skruer og rawlplugs til denne givne type væg.
I henhold til DS/ISO 17966 er den maksimale brugervægt fastsat til 190kg.
Maximal træk i øverste skruer er 80kg.

## Wall mounting

The 6 screws and rawlplugs included are for mounting in a concrete wall. The installer must always examine the material, condition and strength of the wall and use appropriate screws and rawlplugs.
To comply with DS/ISO 17966 the maximum user load is set to 190kg/418lbs.

Maximum pull-out force in the top screws are 80kg/176lbs.

## Montage an der Wand

Das Produkt wird mit 6 Schrauben und Dübel geliefert was für die Montage an einer Betonwand berechnet worden ist. Der Monteur muss immer das Material, die Beschaffenheit und Stärke der Wand bewerten und geeignete Schrauben und Dübel, für diesen Typ Wand, anwenden.
Gemäß DS/ISO 17966 ist das maximale Benutzergewicht auf 190kg bemessen & festgesetzt.
Maximaler Zug der obersten Schrauben ist 80kg.


© ROPOX 2016

## Tiltænkt anvendelse

For brugere, der har brug for støtte til at sætte sig og rejse sig fra toilettet, er Toiletstøtter en god og handicapvenlig hjælp. Mennesker med begrænset mobilitet kan bruge Toiletstøtterne til at støtte sig ved, når de skal fra stående til siddende stilling og omvendt. Toiletstøtterne kan justeres op til 120 mm i højden, så de kan indstilles til den optimale position for brugeren. De fås også i to forskellige former og med tre forskellige vægtbelastninger, og det gør det muligt at finde de bedst mulige Toiletstøtter for den individuelle bruger eller situation.

## Intended use

The Toilet support arms makes people with reduced mobility more self-reliant. The Toilet support arms provide the user with stable support and something to lean on when getting up or sitting down and for some people, it makes them able to use the toilet on their own. The Toilet Support Arms can be adjusted in height by 120 mm by using a wall-mounted, height adjustable fitting. They can either be adjusted manually with an allen wrench or they can be fitted with a mechanism that allows a user or carer to adjust the height with one hand.

**Verwendungszweck**

Für Benutzer, die Unterstützung benötigen, um sich hinzusetzen und die Toilette zu verlassen, sind Toilettenstützen eine gute und behindertenfreundliche Hilfe. Personen mit eingeschränkter Mobilität können die Toilettenstützen verwenden, um sich beim Übergang von der stehenden in die sitzende Position und umgekehrt zu unterstützen. Die Toilettenstützen können bis zu 120 mm hoch eingestellt werden, so dass sie auf die für den Benutzer optimale Position eingestellt werden können. Sie sind auch in zwei verschiedenen Formen und mit drei verschiedenen Gewichtsbelastungen erhältlich, wodurch es möglich wird, die bestmöglichen Toilettenstützen für den einzelnen Benutzer oder die jeweilige Situation zu finden.


© ROPOX 2016

## Vedligeholdelse

Toiletstøtten er vedligeholdelses fri. Af sikkerhedsmæssige hensyn anbefaler vi dog jævnligt, at undersøge alle boltforbindelser og bevægelige dele for at sikre, at ingen dele er løse, og at befæstelser til væggen er intakte

## Rengøring

Benyt ikke højtryks renser til rengøring af dette produkt. Produktet kan ikke vaskes i en vaskemaskine
Benyt blot en blød klud eller svamp med alm. sæbevand (pH 7), maks. 60°. Rengør altid produktet efter brug, derigennem forhindres snavs, at sætte sig fast på overfladerne.
**VIGTIGT:** Benyt ikke skurepulver eller andre slibende produkter, da de vil ridse overfladerne på dette produkt. Benyt heller ikke spidse eller skarpe rengøringsredskaber. Stærke syrer eller alkaliske produkter må IKKE benyttes.

## Maintenance

The toilet supports are maintenance free. For safety reasons it is recommendable to check all mounting screws and moving parts to be sure all is tightened ok, and that all attachment to the wall is in correct and safe condition.

## Cleaning

To clean this product, do not use a high-pressure washer. This product is not machine washable.
Simply use a soft cloth or sponge with soapy water (pH 7) of max 60°C. Always clean
this product after use to prevent dirt from sticking to the surface.
Important:
Do not use scouring powder or other abrasives as they may scratch the surface. Also avoid the use of cleaning utensils with sharp edges. Never use strong mineral acids or alkali.

## Wartung

Der Stützarm ist wartungsfrei. Aus Sicherheitsgründen empfehlen wir jedoch eine regelmäßige Überprüfung aller Schraubverbindungen und beweglichen Teile zur Sicherstellung, dass keine Teile lose sind.

## Reinigung

Für die Reinigung dieses Produktes nie einen Hochdruckreiniger benutzen.
Das Produkt mit einem weichen Lappen oder Schwamm mit höchstens 60°C Seifenwasser (pH 7) reinigen. Um das Festsetzen von Schmutz auf der Oberfläche zu verhindern, das Produkt immer nach Gebrauch reinigen.
WICHTIG: Kein Scheuerpulver oder andere schleifende Produkte verwenden, um Risse in den Oberflächen zu vermeiden. Auch keine spitzen Reinigungswerkzeuge verwenden. Starke Säure oder alkalische Produkte dürfen NICHT benutzt werden.


© ROPOX 2016

**Reklamation**

Se Generelle salgs- og leveringsbetingelser på www.ropox.dk

**Complaints**

See General Terms of Sale and Delivery on www.ropox.com

**Reklamation**

Siehe allgemeine Verkaufs- und Lieferungsbedingungen auf www.ropox.dk


**ROPOX A/S**
Ringstedgade 221
DK – 4700 Naestved
Tel.: +45 55 75 05 00  Fax.: +45 55 75 05 50
E-mail: info@ropox.dk
www.ropox.com


© ROPOX 2016

ROPOX
Better ways to better days

# Ropox Toiletstøtte Straight, 40-40110

/ Ropox Toilet Support Arms Straight

/ Ropox Toilettenstütze Straight

## Montageanvisning / Mounting instruction / Montageanleitung

PDF 6031 / Rev 003

# I henhold til / according to DS 3028 (Danish Standard)

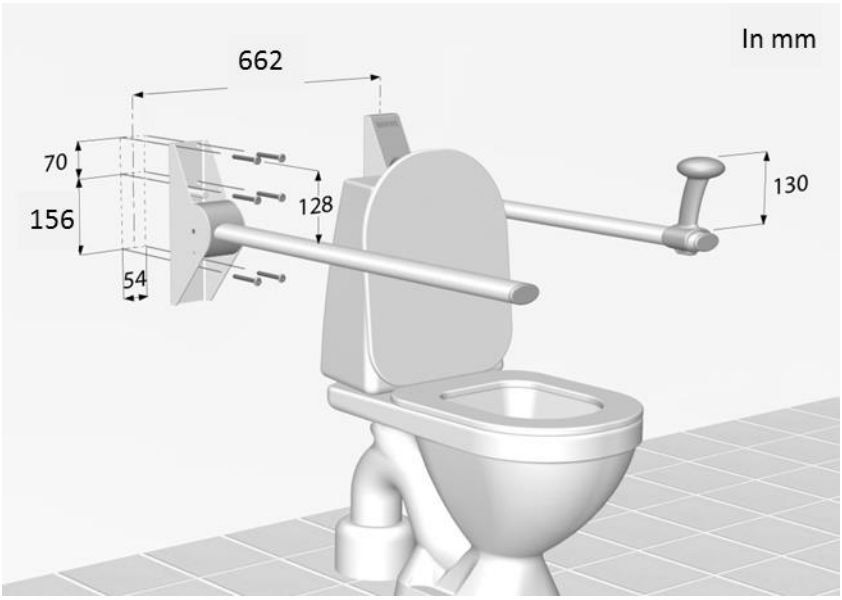


Vedlagt findes montage skabelon med angivelse af de 6 montagehuller på beslaget.
**Brugerhøjder (overkant toiletstøtte) og installationshøjder (øverste huller i skabelon/beslag)**

| Brugerhøjde (anbefaling) | Installations højde (øverste huller) | Situation |
|---|---|---|
| 800 mm (overkant armstøtte) | 928 mm | Ropox Straight Toiletstøtte |
| 670 mm (overkant armstøtte)<br>800 mm (top af rejse/sætte) | 798 mm | Ropox Straight Toiletstøtte<br>med rejse/sætte beslag |

Hvis en anden brugerhøjde ønskes, placeres de 2 øverste huller af beslaget (eller på montageskabelon) 128 mm over den ønskede brugerhøjde på toiletstøtten.

Eksempel: Ønsket brugerhøjde 775 mm
Installationshøjde 2 øverste huller = 775 + 128 mm = 903 mm

Læs altid denne montage vejledning og sikker anvendelse før montage og brug af dette produkt.


© ROPOX 2016

Please check with the user for individual demands which could affect the mounting position. Also make sure that national and/or individual state statutes are fulfilled

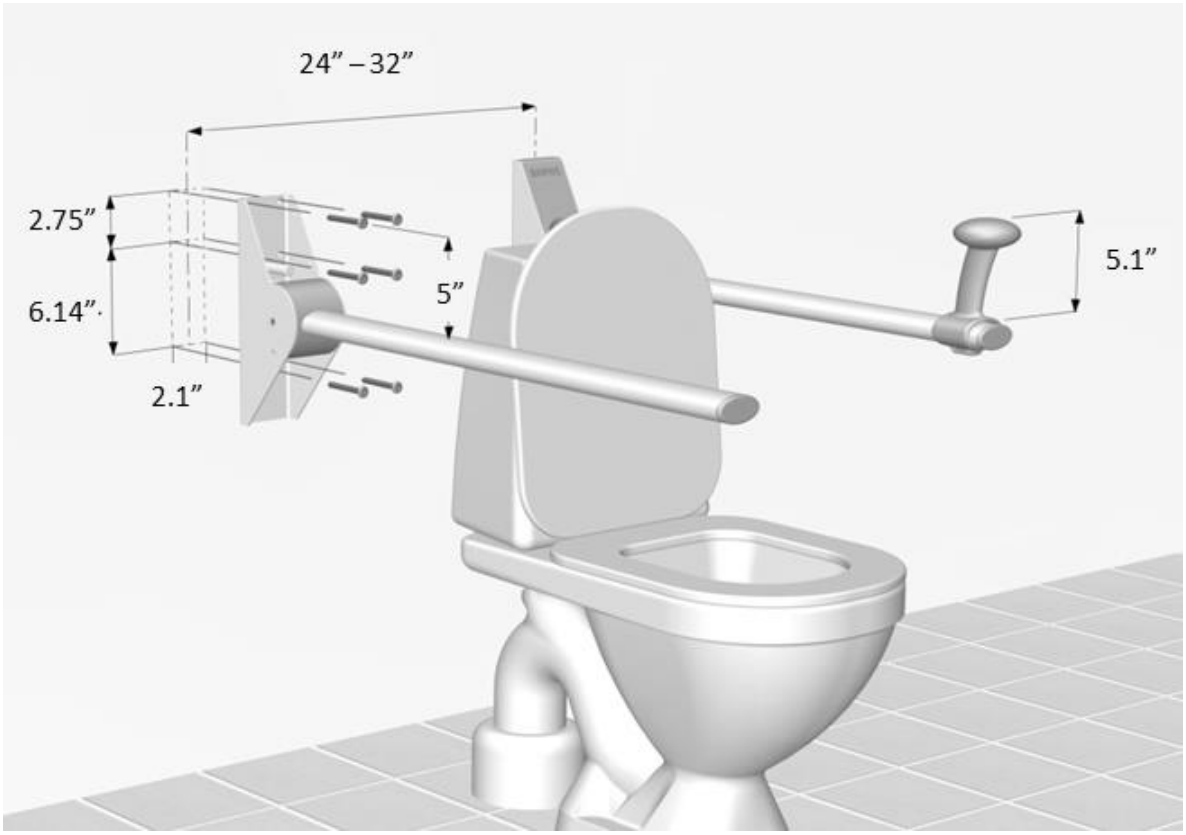


Please find attached mounting template showing position of the 6 holes for easy installation

**User heights and installation heights (upper holes in mounting template/bracket)**

| **User height (recommendation)** | **Installation height (upper holes)** | **Situation** |
|---|---|---|
| 31.5in (top of support arm) | 36.5in | Ropox Straight Toilet Support Arm |
| 26in (top of support arm)<br>31.5in (top of Get up/sit down) | 31.5 | Ropox Straight Toilet Support Arm<br>+ Get up/sit down fitting |

If any other specific user height is required, simply position the 2 upper holes of the bracket (or the mounting template) 5in above the required height of the support arm.

Example: Required user height is 30in
Installation height = 30in+ 5in = 35in

Always read and understand the mounting instruction and safety in use before mounting this product.


© ROPOX 2016

## DIN 18040-1 (Tyskland – Germany – Deutschland)

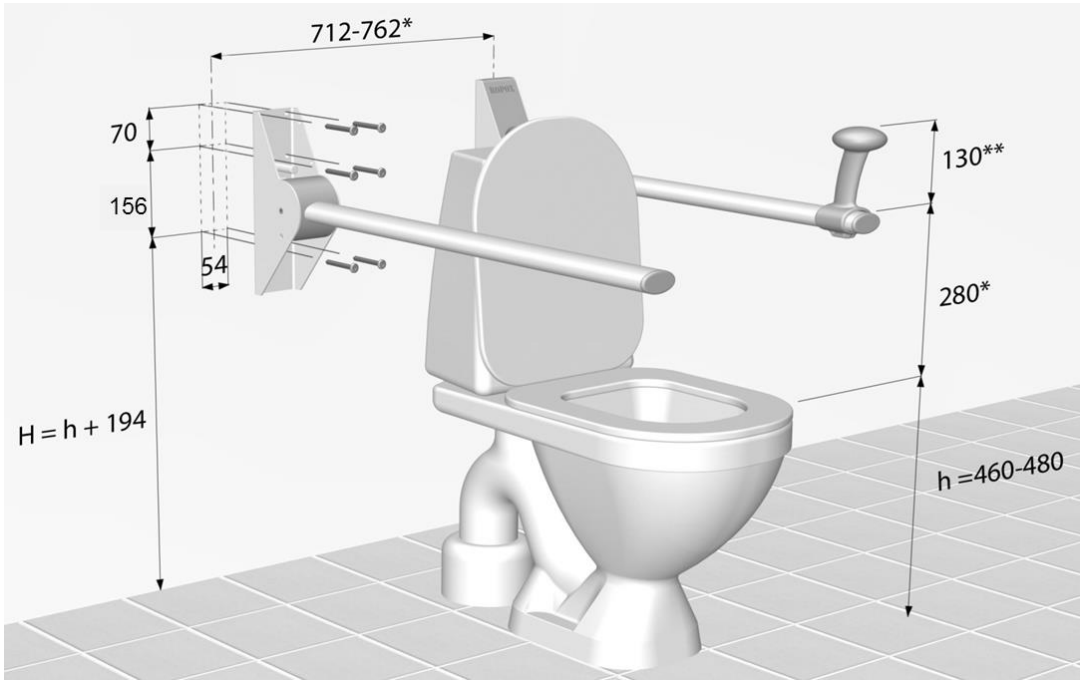


* Nach DIN 18040-1:
Der lichte Abstand zwischen den Stützklappgriffen muss 65 cm– 70 cm betragen.

** Bei Einsatz der Aufstehhilfe empfehlen wir , eine Gesamthöhe von h = 800mm

!! Bitte prüfen Sie vor der Montage die individuellen Anforderungen!

Bitte lesen und verstehen Sie die Installationsanweisungen und Sicherheit bei der Anwendung vor der Installation dieses Produkts .


© ROPOX 2016

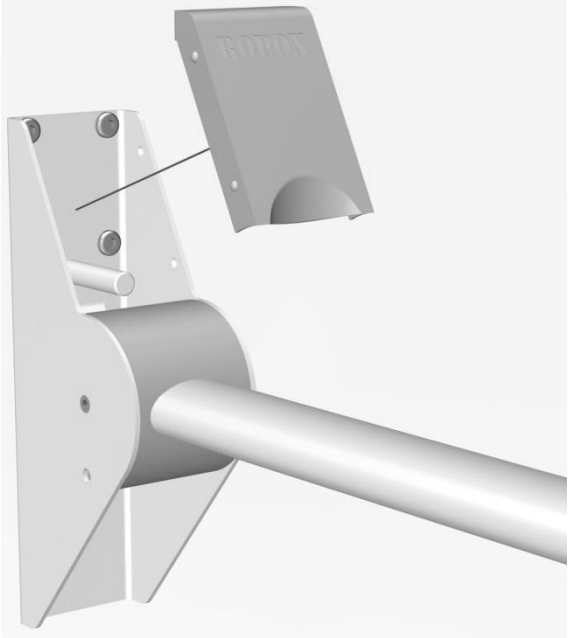


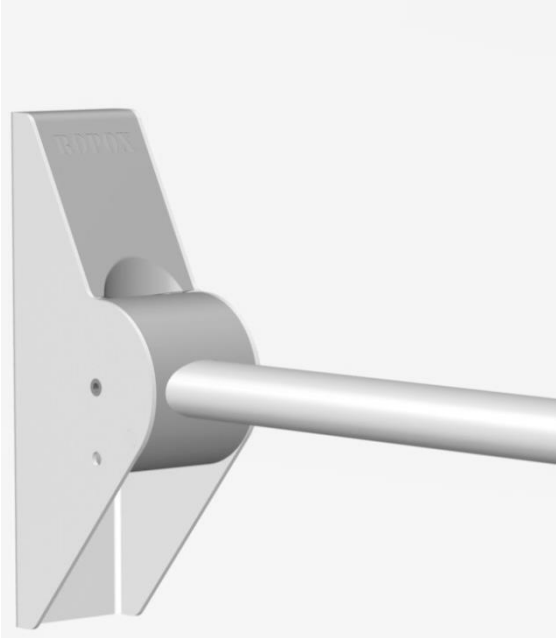


## Label

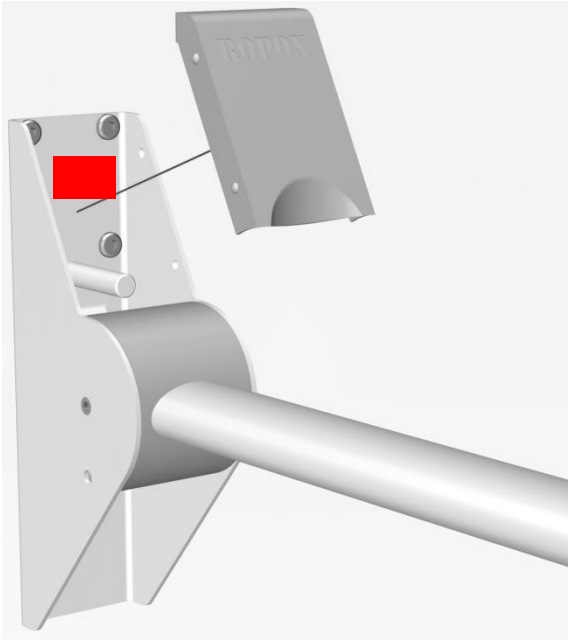

© ROPOX 2016

| | |
|---|---|
| CE | This product is CE-marked in accordance with:<br><br>European Medical Device Directive 93/42/EEC, including amendments incorporated in Directive 2007/47/EEC.<br><br>European Medical Device Regulation (EU)2017/745<br><br>Council Directive 2011/65/EU, RoHS |
| | Manufacturer name and address |
| | Date of production |
| REF | Stock number |
| SN | Serial number |
| | Consult manual before use |
| | Consult manual for important safety related information, warnings and safety precautions. |
| | Do not dispose as unsorted municipal waste. Product must be returned to a designated recycling station. |
| 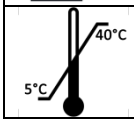 | Operating temperatures may not exceed +5 ° to +40 °C<br>Transport and storage temperatures may not exceed -5 °C to + 40 °C |


© ROPOX 2016

| Tilbehør – Accessories - Zubehör | | |
|---|---|---|
| 40-40925 | Rejse / sættebeslag<br>Get up / sit down attachment<br>Aufstehhilfe | |
| 40-40915 | Håndklædeholder<br>Towel holder<br>Handtuchhalter | |
| 40-40910 | Toiletrulleholder<br>Toilet roll holder<br>Papierhalter | |
| 40-40906 | Vægplade (justering med værktøj)<br>Wall plate for height adjustment (adjustment by allan wrench)<br>Wandplatte für flexible Höheneinstellung (einstellung mit Inbusschlüssel) | |
| 40-40907 | Højdejusteringsenhed (justering med én hånd)<br>Height adjustable unit (adjustment by one hand)<br>Höhenverstellbare Einheit (einstellung mit einer Hand) | |


© ROPOX 2016

| Produkt info - Product info - Produkt info | | | |
|---|---|---|---|
| | **Vare Nr.**<br>**Item No.**<br>**Art. Nr.** | **Længde**<br>**Length**<br>**Länge** | **Dybde, opslået**<br>**Space, folded up**<br>**Tiefe, senkrecht** |
| | 40-40110<br>Ropos Straight<br>Toiletstøtte 80 | 900mm<br>35.4in | 130mm<br>5.2in |
| | Sidevers træk uden deformation<br><br>Sideways pull without deflection<br><br>Seitwärtiges ziehen ohne Ablenkung | | |
| 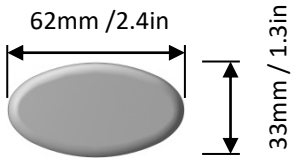 | Profil dimensioner<br>Profile dimensions<br>Profil Abmessungen | | |
| | **Materiale:**<br>Arm: Aluminium, pulverlakeret<br>Vægbeslag: St.37, kromateret og pulverlakeret | | |
| | **Material:**<br>Support arm: Aluminum, powder coated<br>Wall bracket: Steel, Chromate and powder coated | | |
| | **Material:**<br>Stützarm: Aluminium, pulverbeschichtet<br>Montagekonsole: Stahl, chromatiert und pulverbeschichtet | | |

## Sikker anvendelse

- Brug ikke toilettet støtte i tilfælde af fejl eller skader.
- Undgå at overbelaste toiletstøtter.
- Ændringer, som kan påvirke funktionen eller integriteten af toiletstøtter, er ikke tilladt
- Installation, service og reparationer skal udføres af kompetent personale.
- Hvis toiletstøtter ikke er blevet samlet i henhold til denne montageanvisning kan retten til reklamation bortfalde
- Brug kun Ropox originale reservedele som reservedele. Hvis der anvendes andre reservedele, kan retten til reklamation bortfalde.

Max brugervægt 190kg


© ROPOX 2016

## Safety in use

- Do not operate the toilet support in case of defects or damage.
- Do not overload the toilet support.
- Modifications, which may influence the operation or construction of the toilet support, are not allowed.
- Installation, service and repairs must be carried out by competent personnel.
- If the toilet support has not been assembled according to these mounting instructions the right to complain may become void.
- Only use Ropox original spare parts as replacement parts. If other spare parts are used, the right to complain may become void.

Max user weight 190kg/418lbs

## Sicherheit in der Anwendung

- Verwenden Sie nicht den WC-Unterstützung bei Mängeln oder Schäden.
- Vermeiden Sie die Überlastung die Stützarme
- Änderungen , die den Betrieb oder Bau der WC-Unterstützung beeinflussen können , sind nicht erlaubt.
- Installation , Wartung und Reparaturen müssen von Fachpersonal durchgeführt werden.
- Wenn die WC-Unterstützung wurde nach dieser Montageanleitung nicht montiert ist, darf das Recht sich zu beschweren nichtig.
- Nur Ropox Original-Ersatzteile als Ersatzteile verwenden . Werden andere Ersatzteile verwendet werden, kann sich das Recht sich zu beschweren nichtig.

Max Benutzergewicht 190kg


© ROPOX 2016

## Montage i væg

Støtten leveres med et sæt (6 stk.) skruer og rawlplugs, som er beregnet for montage på en betonvæg. Montøren skal altid vurdere væggens materiale, beskaffenhed og styrke og anvende egnede skruer og rawlplugs til denne givne type væg.
I henhold til DS/ISO 17966 er den maksimale brugervægt fastsat til 190kg.
Maximal træk i øverste skruer er 80kg.

## Wall mounting

The 6 screws and rawlplugs included are for mounting on a concrete wall. The installer must always examine the material, condition and strength of the wall and use appropriate screws and rawlplugs.
To comply with DS/ISO 17966 the maximum user load is set to 190kg/418lbs.
Maximum pull in the top screws are 80kg/176lbs.

## Montage an der Wand

Das Produkt wird mit 6 Schrauben und Dübel geliefert was für die Montage an einer Betonwand berechnet worden ist. Der Monteur muss immer das Material, die Beschaffenheit und Stärke der Wand bewerten und geeignete Schrauben und Dübel, für diesen Typ Wand, anwenden.
Gemäß DS/ISO 17966 ist das maximale Benutzergewicht auf 190kg bemessen & festgesetzt.
Maximaler Zug der obersten Schrauben ist 80kg.


© ROPOX 2016

## Tiltænkt anvendelse

For brugere, der har brug for støtte til at sætte sig og rejse sig fra toilettet, er Toiletstøtter en god og handicapvenlig hjælp. Mennesker med begrænset mobilitet kan bruge Toiletstøtterne til at støtte sig ved, når de skal fra stående til siddende stilling og omvendt. Toiletstøtterne kan justeres op til 120 mm i højden, så de kan indstilles til den optimale position for brugeren. De fås også i to forskellige former og med tre forskellige vægtbelastninger, og det gør det muligt at finde de bedst mulige Toiletstøtter for den individuelle bruger eller situation.

## Intended use

The Toilet support arms makes people with reduced mobility more self-reliant. The Toilet support arms provide the user with stable support and something to lean on when getting up or sitting down and for some people, it makes them able to use the toilet on their own. The Toilet Support Arms can be adjusted in height by 120 mm by using a wall-mounted, height adjustable fitting. They can either be adjusted manually with an allen wrench or they can be fitted with a mechanism that allows a user or carer to adjust the height with one hand.

**Verwendungszweck**

Für Benutzer, die Unterstützung benötigen, um sich hinzusetzen und die Toilette zu verlassen, sind Toilettenstützen eine gute und behindertenfreundliche Hilfe. Personen mit eingeschränkter Mobilität können die Toilettenstützen verwenden, um sich beim Übergang von der stehenden in die sitzende Position und umgekehrt zu unterstützen. Die Toilettenstützen können bis zu 120 mm hoch eingestellt werden, so dass sie auf die für den Benutzer optimale Position eingestellt werden können. Sie sind auch in zwei verschiedenen Formen und mit drei verschiedenen Gewichtsbelastungen erhältlich, wodurch es möglich wird, die bestmöglichen Toilettenstützen für den einzelnen Benutzer oder die jeweilige Situation zu finden.


© ROPOX 2016

## Vedligeholdelse

Toiletstøtten er vedligeholdelses fri. Af sikkerhedsmæssige hensyn anbefaler vi dog jævnligt, at undersøge alle boltforbindelser og bevægelige dele for at sikre, at ingen dele er løse, og at befæstelser til væggen er intakte

## Rengøring

Benyt ikke højtryks renser til rengøring af dette produkt. Produktet kan ikke vaskes i en vaskemaskine
Benyt blot en blød klud eller svamp med alm. sæbevand (pH 7), maks. 60°. Rengør altid produktet efter brug, derigennem forhindres snavs, at sætte sig fast på overfladerne.
**VIGTIGT:** Benyt ikke skurepulver eller andre slibende produkter, da de vil ridse overfladerne på dette produkt. Benyt heller ikke spidse eller skarpe rengøringsredskaber. Stærke syrer eller alkaliske produkter må IKKE benyttes.

## Maintenance

The toilet supports are maintenance free. For safety reasons it is recommendable to check all mounting screws and moving parts to be sure all is tightened ok, and that all attachment to the wall is in correct and safe condition.

## Cleaning

To clean this product, do not use a high-pressure washer. This product is not machine washable.
Simply use a soft cloth or sponge with soapy water (pH 7) of max 60°C. Always clean
this product after use to prevent dirt from sticking to the surface.
Important:
Do not use scouring powder or other abrasives as they may scratch the surface. Also avoid the use of cleaning utensils with sharp edges. Never use strong mineral acids or alkali.

## Wartung

Der Stützarm ist wartungsfrei. Aus Sicherheitsgründen empfehlen wir jedoch eine regelmäßige Überprüfung aller Schraubverbindungen und beweglichen Teile zur Sicherstellung, dass keine Teile lose sind.

## Reinigung

Für die Reinigung dieses Produktes nie einen Hochdruckreiniger benutzen.
Das Produkt mit einem weichen Lappen oder Schwamm mit höchstens 60°C Seifenwasser (pH 7) reinigen. Um das Festsetzen von Schmutz auf der Oberfläche zu verhindern, das Produkt immer nach Gebrauch reinigen.
WICHTIG: Kein Scheuerpulver oder andere schleifende Produkte verwenden, um Risse in den Oberflächen zu vermeiden. Auch keine spitzen Reinigungswerkzeuge verwenden. Starke Säure oder alkalische Produkte dürfen NICHT benutzt werden.


© ROPOX 2016

**Reklamation**

Se Generelle salgs- og leveringsbetingelser på www.ropox.dk

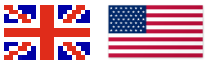

**Complaints**

See General Terms of Sale and Delivery on www.ropox.com

**Reklamation**

Siehe allgemeine Verkaufs- und Lieferungsbedingungen auf www.ropox.dk


**ROPOX A/S**
Ringstedgade 221
DK – 4700 Naestved
Tel.: +45 55 75 05 00  Fax.: +45 55 75 05 50
E-mail: info@ropox.dk
www.ropox.com




© ROPOX 2016